BETRIEBSANLEITUNG

MONTAGE / NUTZUNG / WARTUNG / INSTANDHALTUNG / SICHERHEITSHINWEISE

AUTOMATISCHE SICHERHEITSABDECKUNG
MODELL OBERFLUR

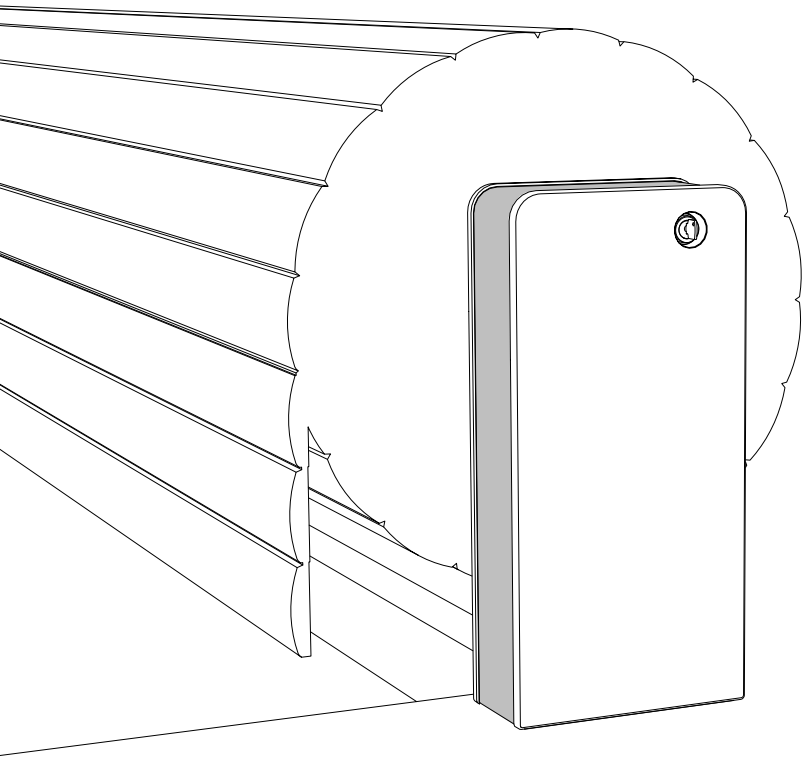

SVELTÉA

FLUIDRA

Herstellung entsprechend der norm NF P 90-308
Sorgfältig lesen und für weitere nutzung aufbewahren

FLUIDRA INDUSTRY FRANCE
105 Rue Henry Potez
66000 Perpignan - FRANCE
Tel : 04.68.61.75.30

Seriennummer

Revisionsindex : A-01-2021

DARSTELLUNG

- Diese Sicherheitsabdeckung wurde entwickelt, um den Zugang von Kleinkindern (5 Jahre und jünger) zum Schwimmbad zu verhindern, wenn sie abgerollt und verriegelt ist.

- Diese Abdeckung entspricht der Norm NF P 90-308, es liegt in der Verantwortung des Monteurs die Montage eben dieser Norm entsprechend auszuführen.

- Diese Betriebsanleitung ist für die mit der Montage und Inbetriebnahme der Sicherheitsabdeckung beauftragten Person bestimmt und muss anschließend dem Eigentümer des Schwimmbads übergeben werden.

- Die elektrische Installation muss unter Berücksichtigung der geltenden Normen, insbesondere der Norm NF C 15-100 durchgeführt werden.

- Verwendungszeitraum : alle Jahreszeiten (abhängig von der geographischen Lage des Schwimmbades)

- Geschätzte mittlere Stellzeit (Becken 8 x 4 m) zur Schließung und Öffnung : 2 Minuten 30 Sekunden.

- Diese Abdeckung wurde nach dem sorgfältigem Aufmaß und dessen Eintragung in das von Fluidra an den Monteur oder Fachhändler ausgehändigte Auftragsformular hergestellt.

- Der Gesamtabstand zwischen dem Beckenrand und der Abdeckung muss zur Sicherheit weniger als 70mm sein, geht der Abstand darüber hinaus, ist die Einhaltung der Norm NF P 90-308 nicht mehr gewährleistet.

- Es liegt in der Verantwortung des Monteurs oder Fachhändlers :
    - Einen Plan des Beckens zu übermitteln mit einer sorgfältigen Aufzeichnung aller meterweise in der Breite und der Länge des Beckens genommenen Maße.
    - Auf jede spezielle Ausgestaltung (Überlauf, Ausschnittsform...) deutlich hinzuweisen und entsprechende Schablonen zu liefern, damit die Abdeckung ordnungsgemäß an das Becken angepasst wird.

- Stets zu überprüfen, dass der Wasserstand des Beckens konstant bleibt und hinsichtlich der Skimmer angepasst ist, um die Funktionstüchtigkeit der Abdeckung zu gewährleisten. Ein Wasserstandsregler wird daher ausdrücklich empfohlen.

LIEFERUNG / ENTLADEN

- Die Anwesenheit von zwei Personen und/oder Flurfördermittel ist notwendig, um ein sicheres Entladen zu gewährleisten.

- Es wird ausdrücklich empfohlen, das Frachtstück in Anwesenheit des Monteurs/Fachhändlers zu prüfen und, falls notwendig, auf dem Lieferschein die spezifizierten und und genau beschriebenen Vorbehalte festzuhalten (Beispiel : Lamelle hat Kratzer...).

- Wir übernehmen keine Haftung für Verluste oder Schäden, die auf dem Transport entstanden sind. Unsere Erzeugnisse werden von Fluidra Industry France verkauft.

- Die Lamellen müssen direkt auf das Wasser entladen werden wobei dafür zu sorgen ist, dass sie nicht auf dem Boden schleifen, oder anderenfalls bis zu ihrer Montage im Becken schattig gelagert werden. Das Nichteinhalten dieser Empfehlung führt zu einer irreversiblen Beschädigung der Lamellen und dem Verfall der Garantie.

ENTLADEN

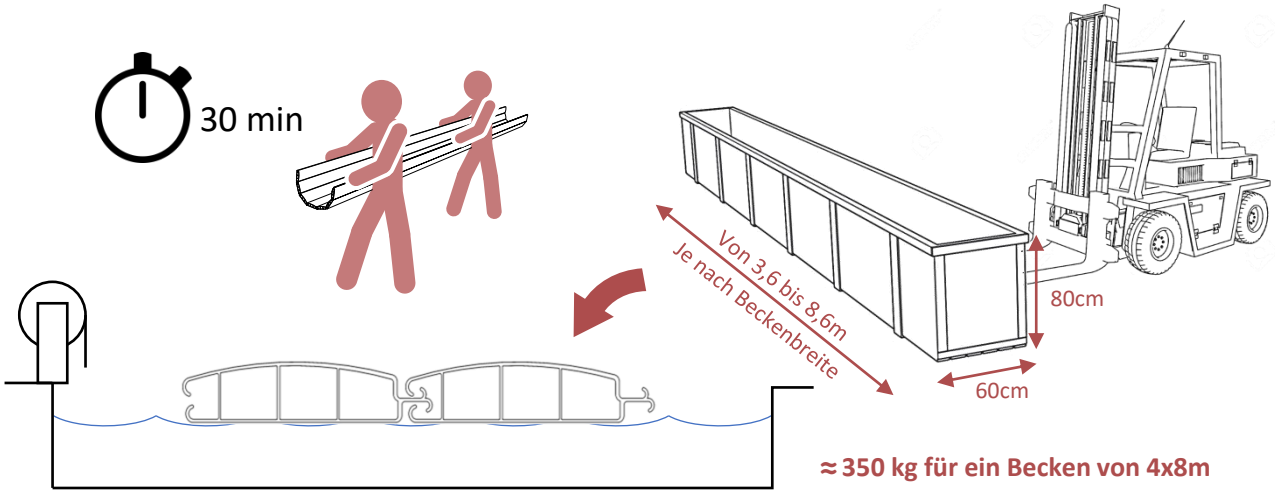

≈ 350 kg für ein Becken von 4x8m

NOTWENDIGE WERKZEUGE

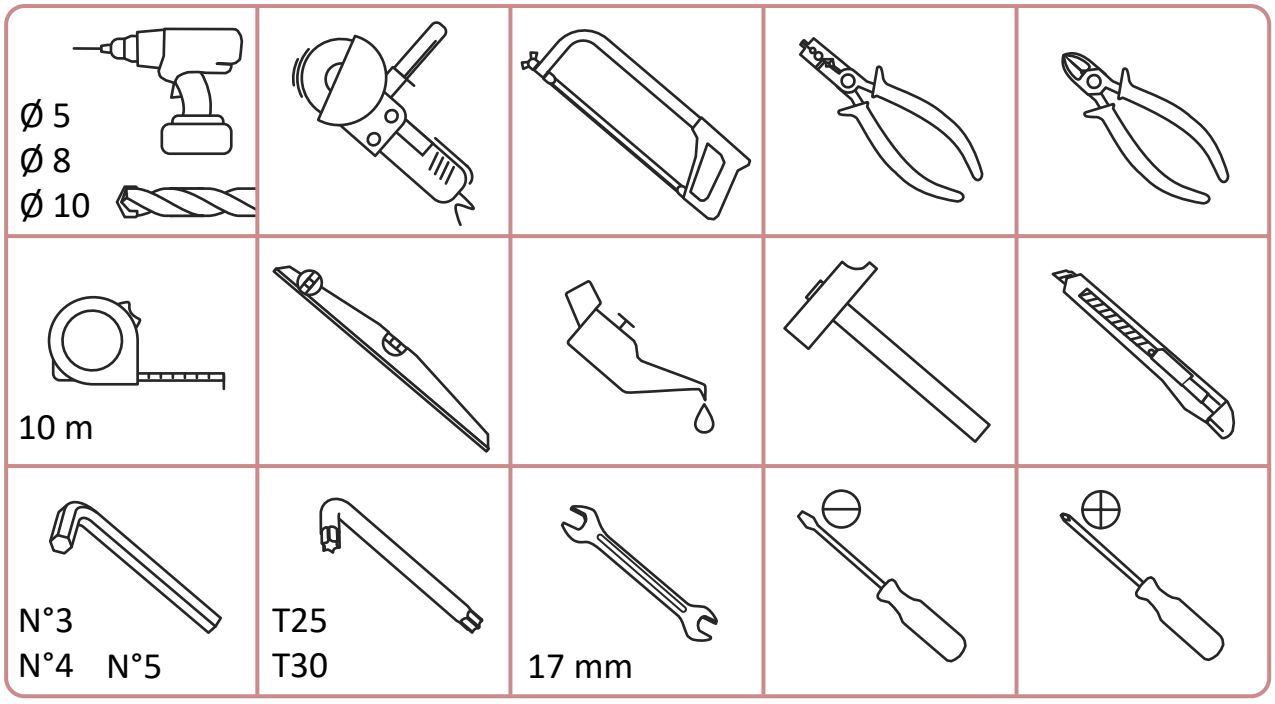

IM LIEFERUMFANG ENTHALTENE BAUTEILE

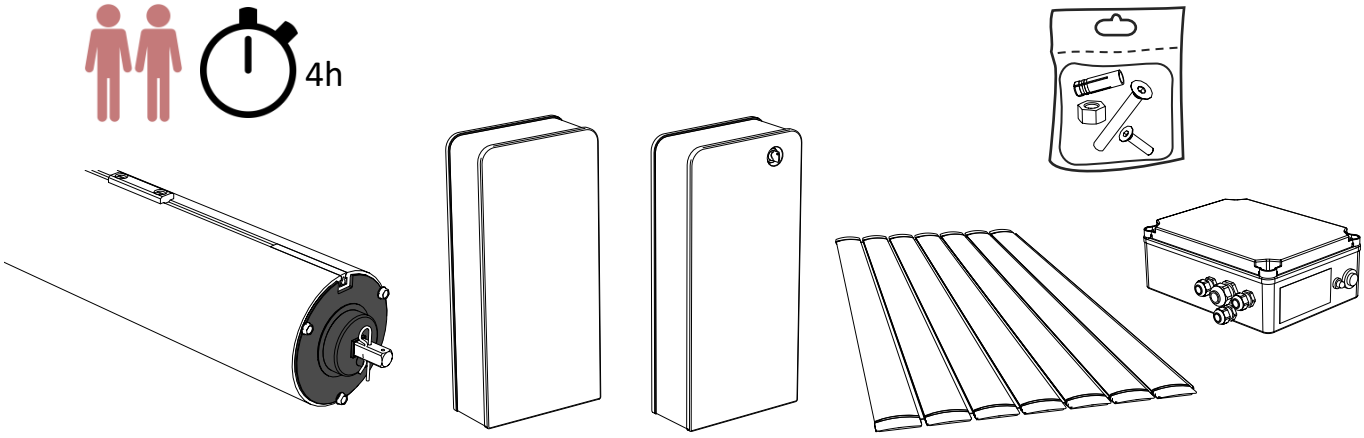

VORBEREITUNG DES BECKENS

RECHTWINKLIGKEIT

Die Beckenränder müssen parallel sein um ein Schleifen der Abdeckung zu vermeiden.
(Ausgenommen spezielle Beckenformen, die mit einer automatischen Abdeckung kompatibel sind).

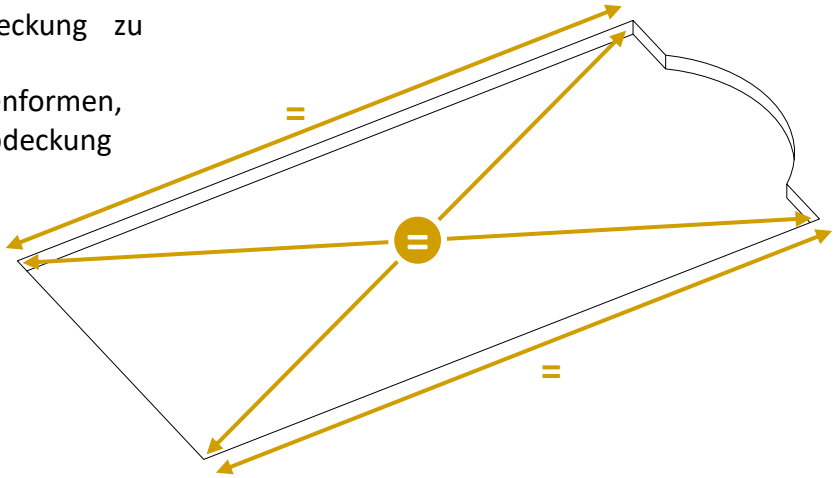

KABELKANAL

Kanalzuführung vom Technikraum bis zum Becken um die Wicklungswelle mit Strom zu versorgen.

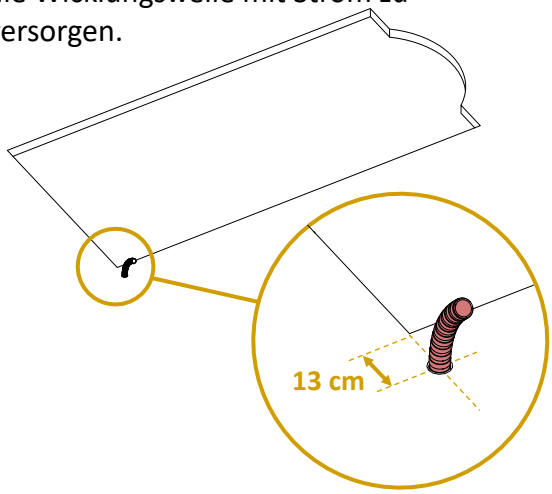

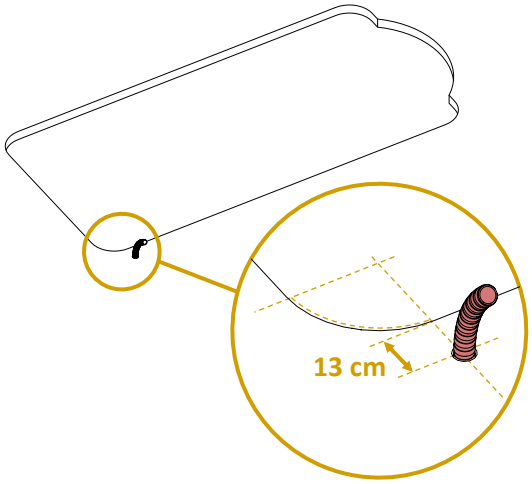

BETONAUFLEGER

Zwei Betonaufleger bemessen auf 350kg/m³ für die Befestigung der Wicklungswelle.

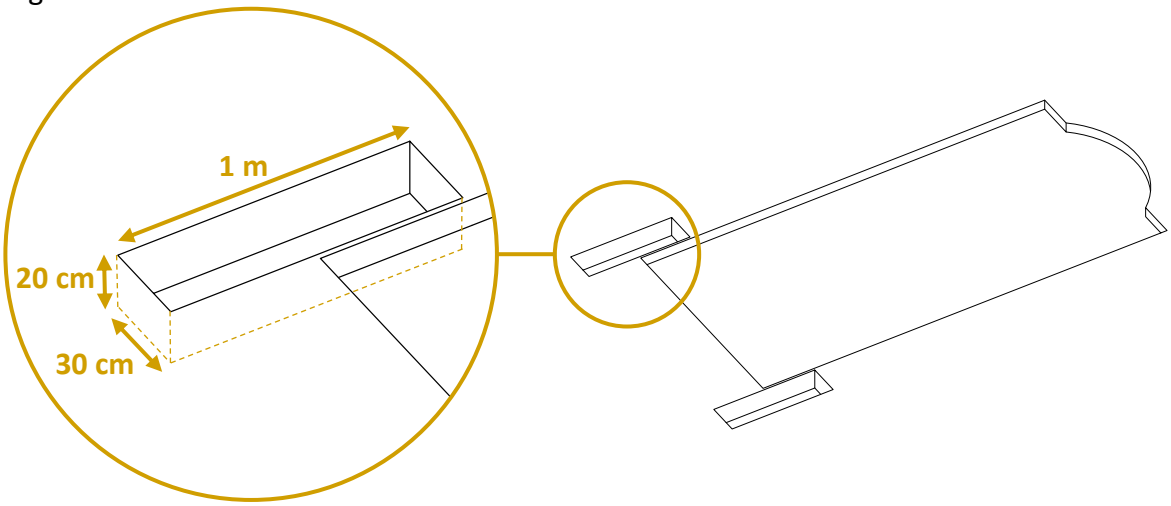

GERUNDETES RANDPROFIL

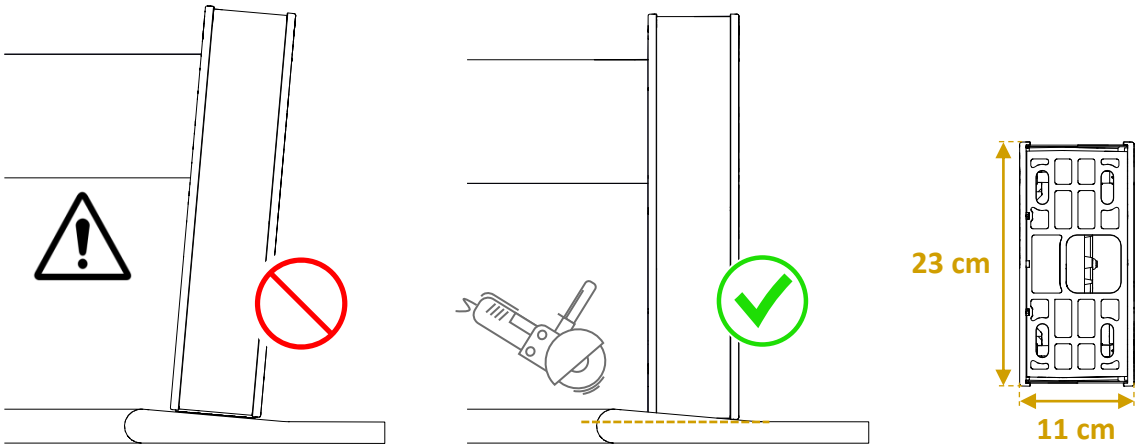

VORSPRINGENDES RANDPROFIL

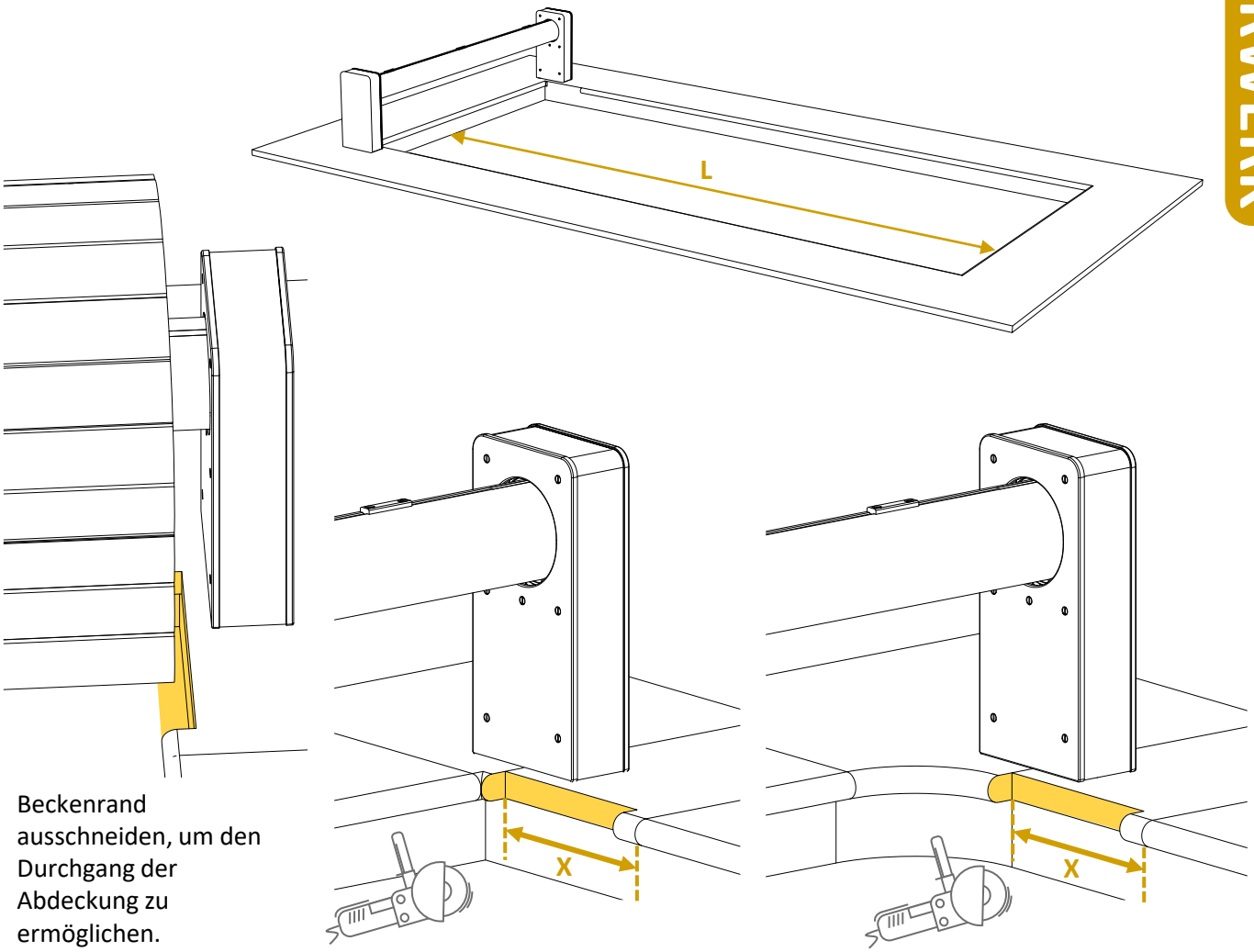

Beckenrand ausschneiden, um den Durchgang der Abdeckung zu ermöglichen.

L (m)	< 4	< 5	< 6	< 8	≤ 10
X (cm)	21	23	25	27	30

ABDECKUNG ABNEHMEN

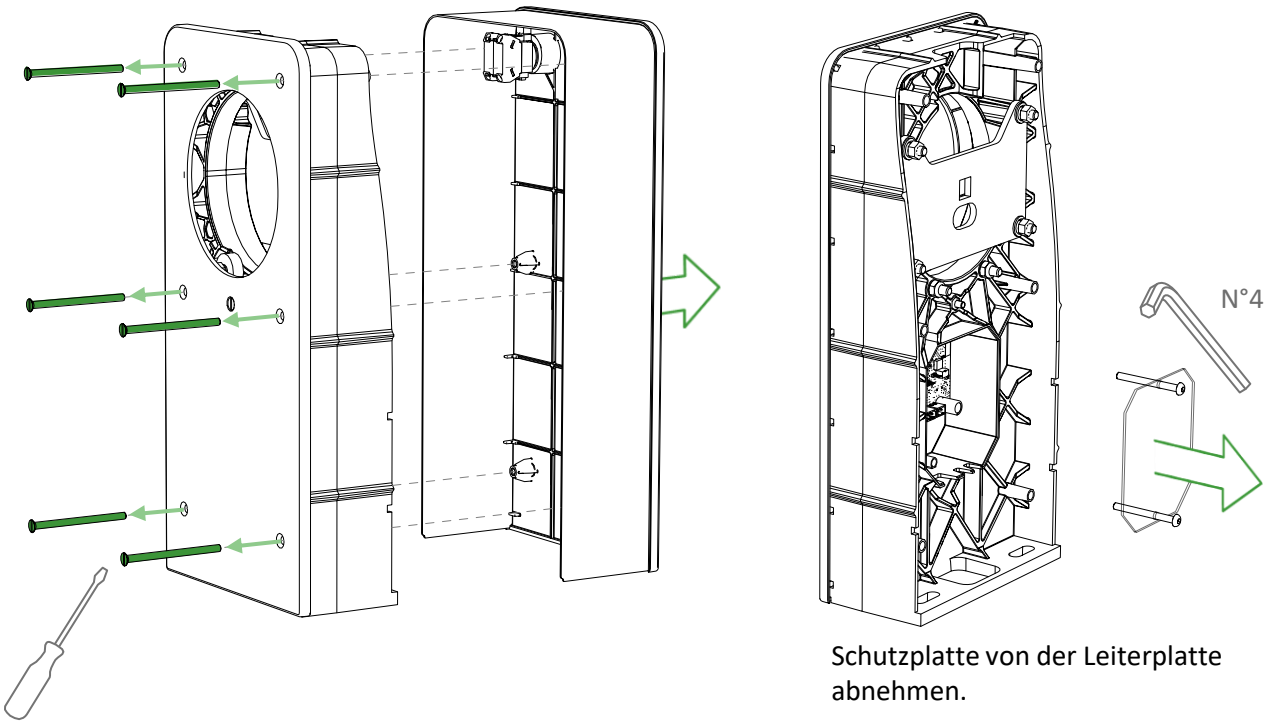

Schutzplatte von der Leiterplatte abnehmen.

KABELKANAL

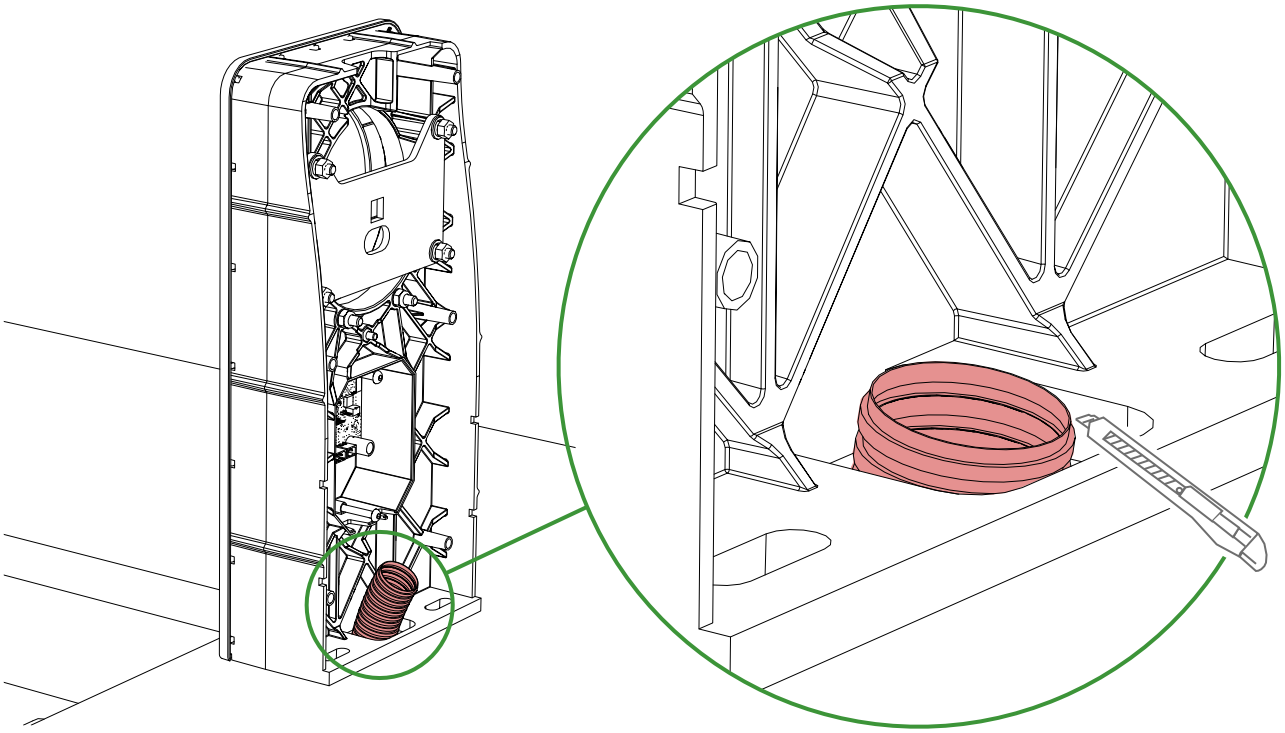

EINBAU AUF DER MOTORSEITE

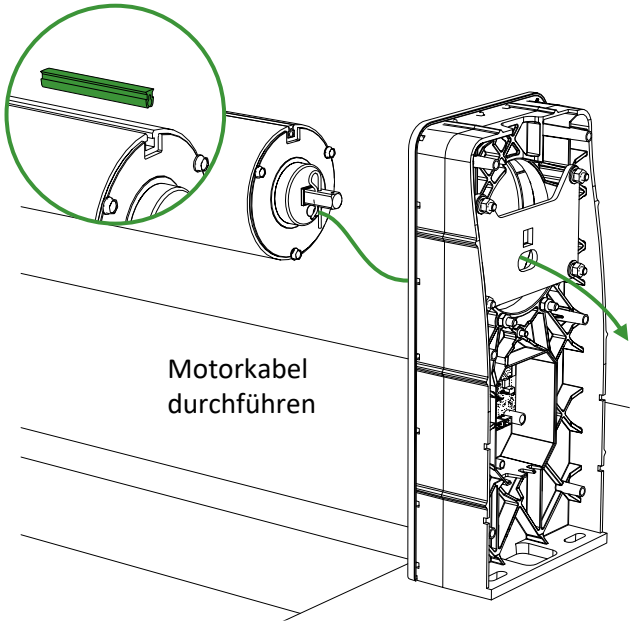

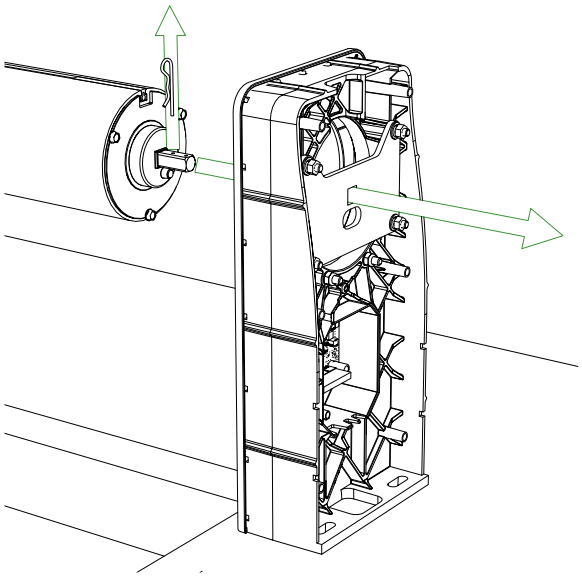

Das Motorkabel so weit wie möglich in den Fuß zurückziehen, um jeglichen Kontakt mit den Lamellen oder der Welle zu vermeiden.

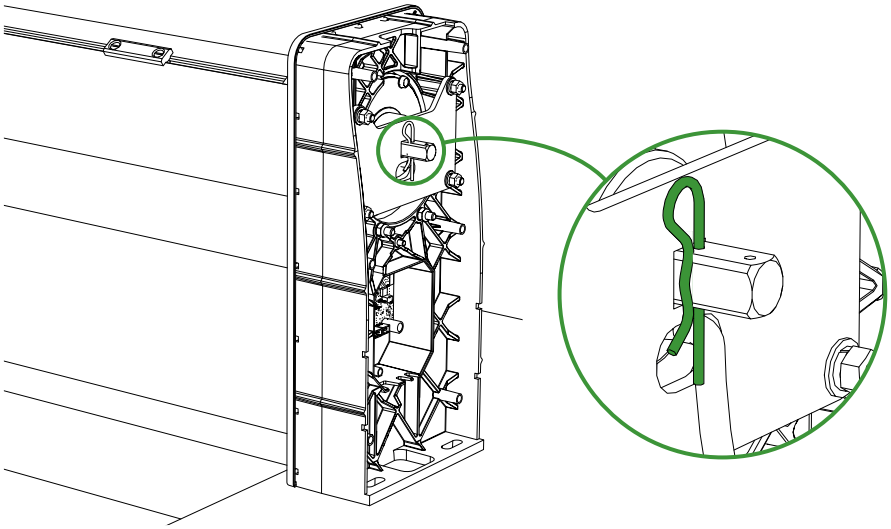

EINBAU AUF LAGERSEITE

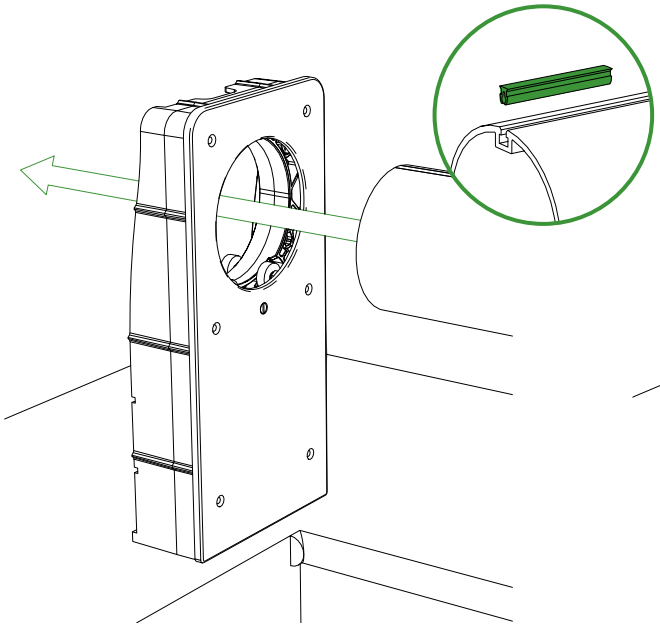

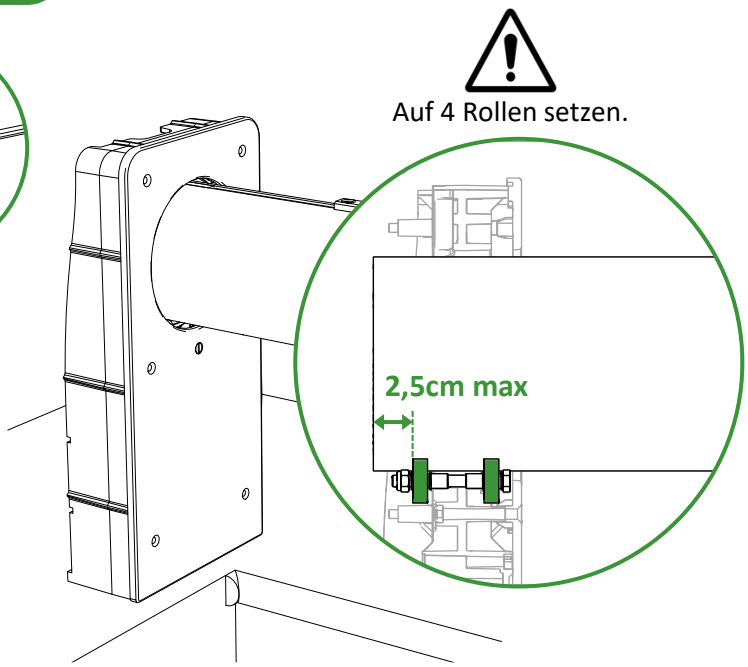

POSITIONIERUNG

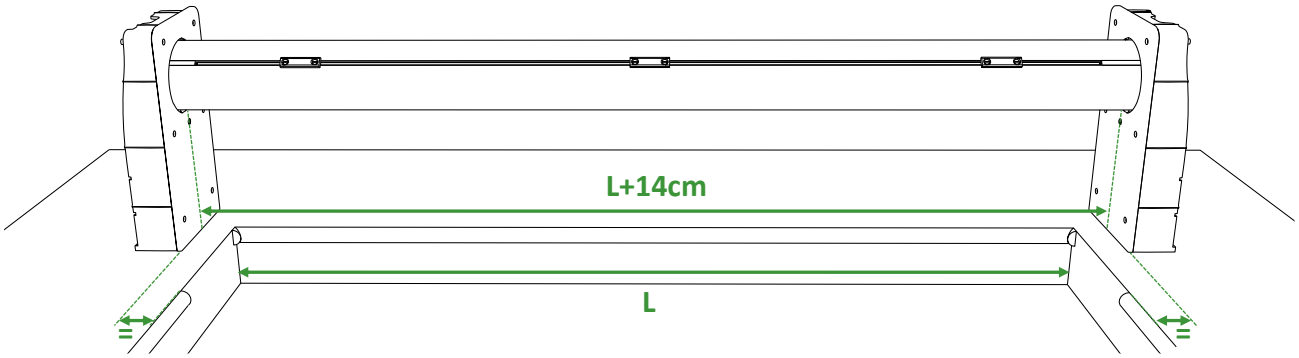

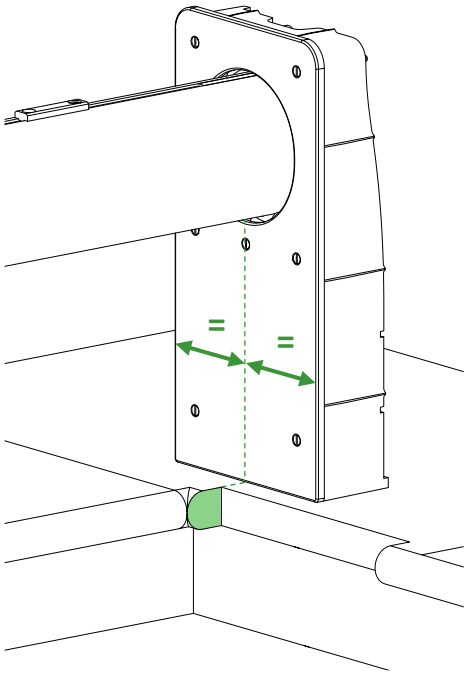

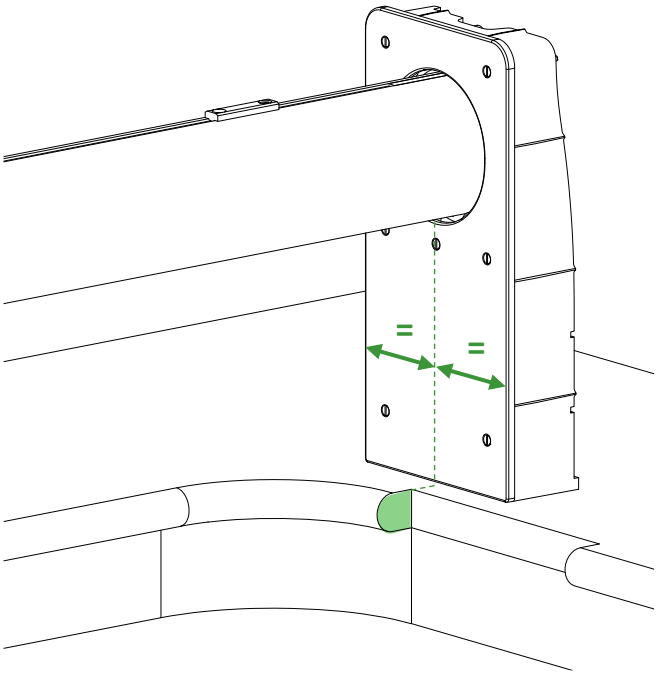

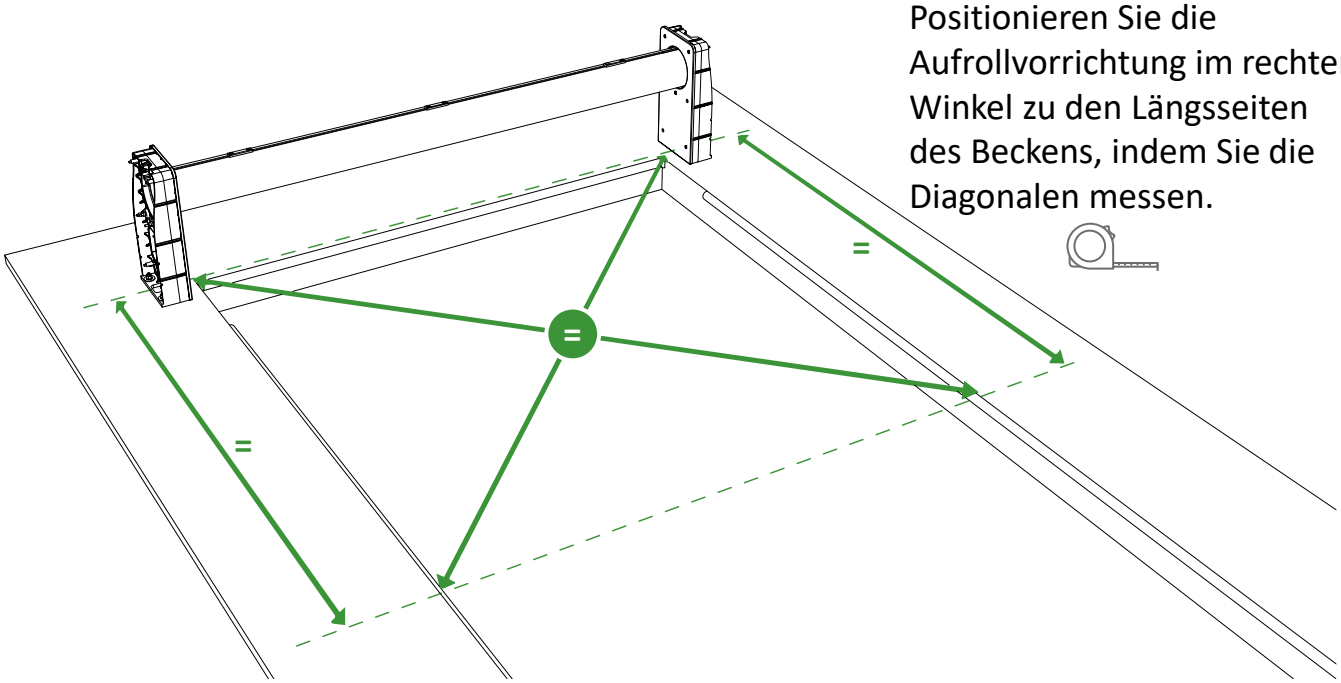

Positionieren Sie die Aufrollvorrichtung im rechten Winkel zu den Längsseiten des Beckens, indem Sie die Diagonalen messen.

KONTROLLEN

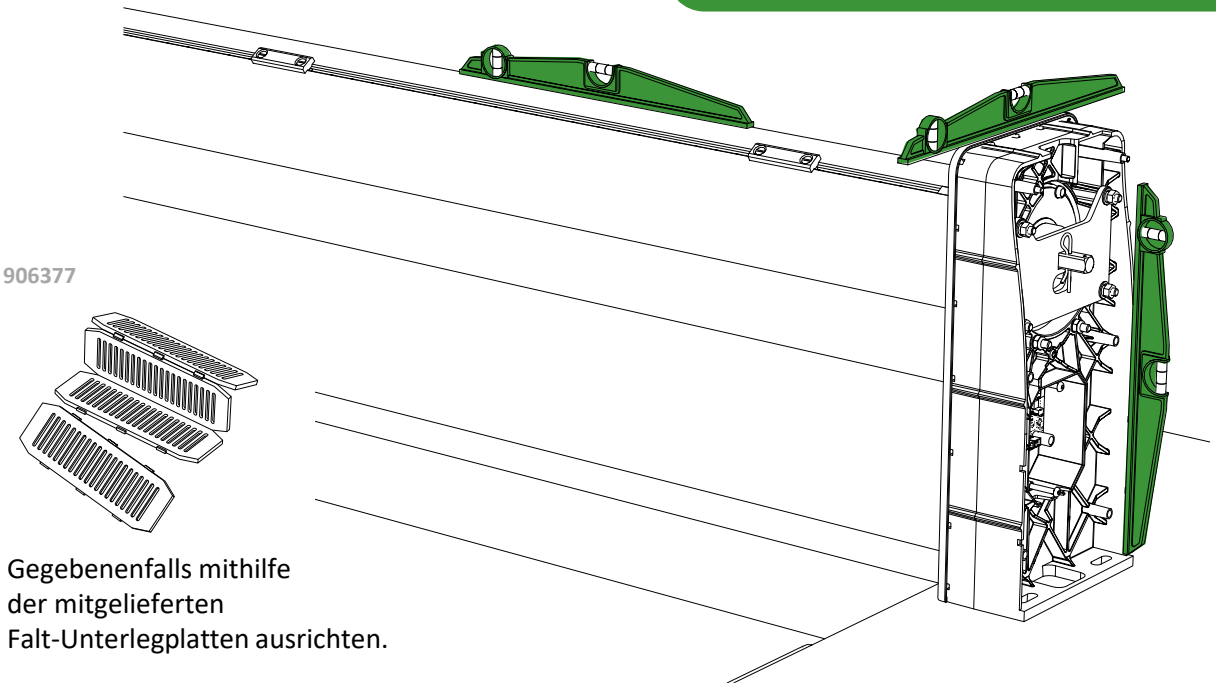

Gegebenenfalls mithilfe der mitgelieferten Falt-Unterlegplatten ausrichten.

BEFESTIGUNGEN

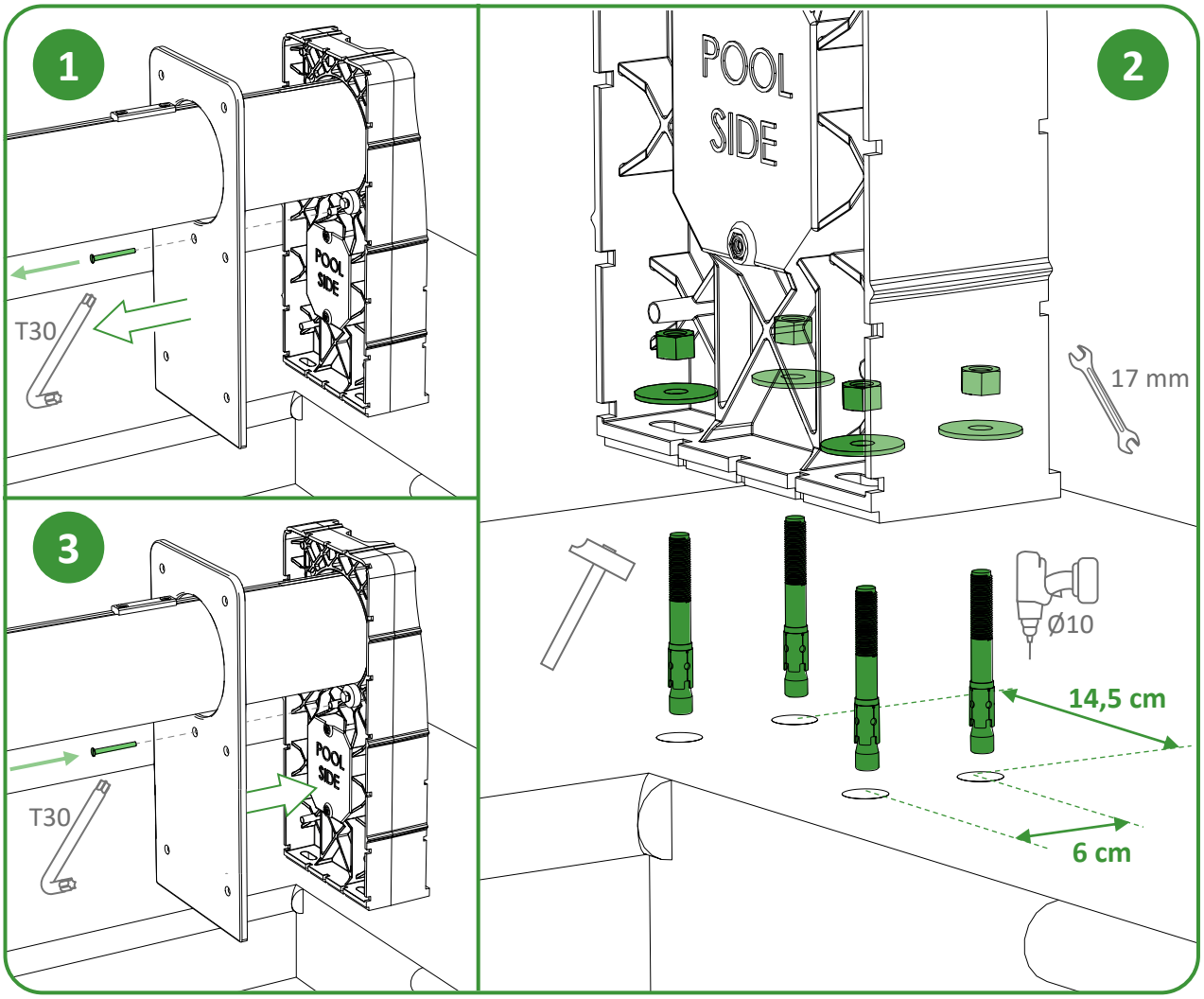

EINSETZEN DER LAMELLEN

- Die Befestigung der Bänder erfolgt bei Einstellung der Grenztaster.
- Die Lamellen müssen von der Wicklungsachse frontseitig herunterkommen.
- Falls die Skimmer über die Länge des Beckens positioniert sind empfehlen wir Ihnen die vorhandenen Laschen durch Edelstahllaschen von 2 mm Dicke zu ersetzen, um das Blockieren der Lamellen zu vermeiden.

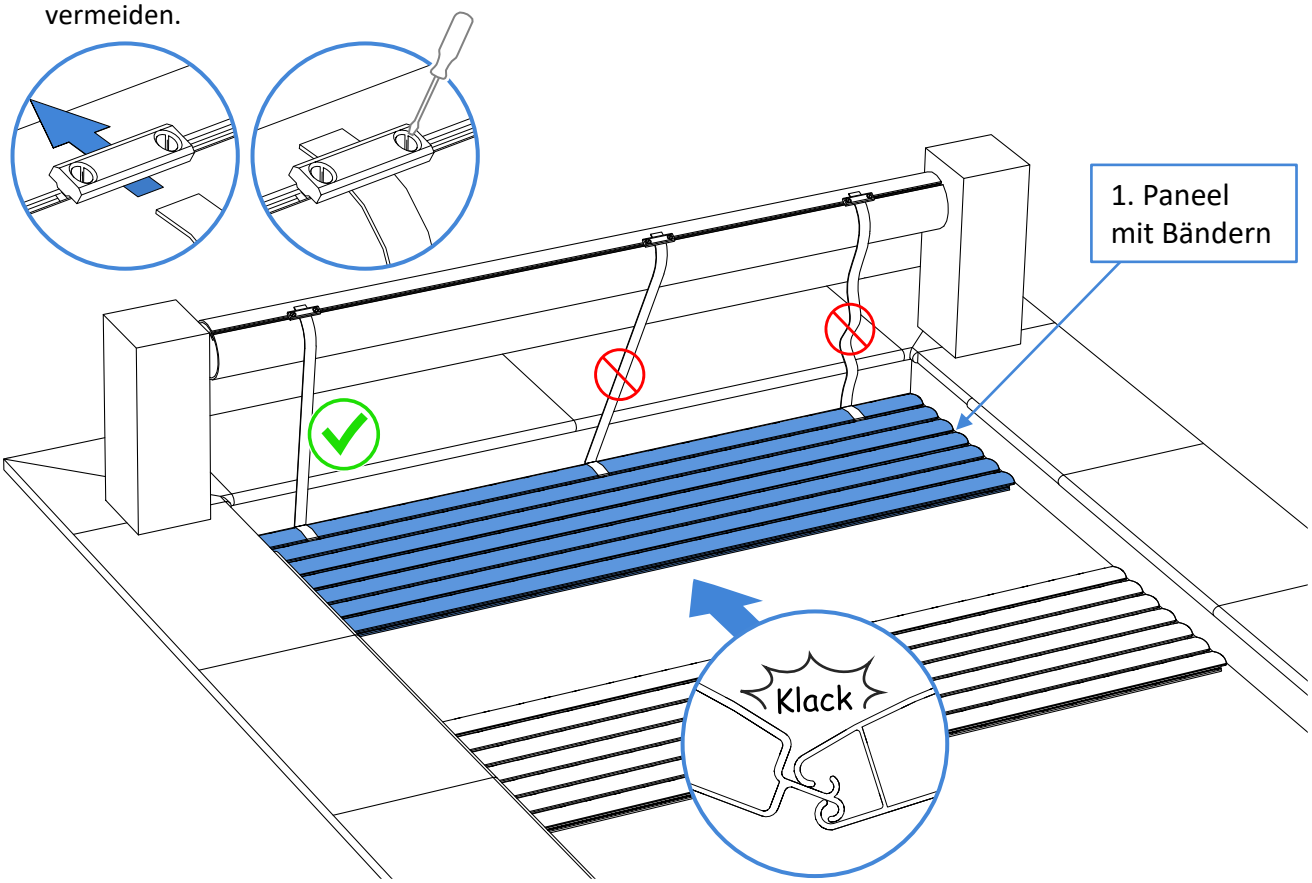

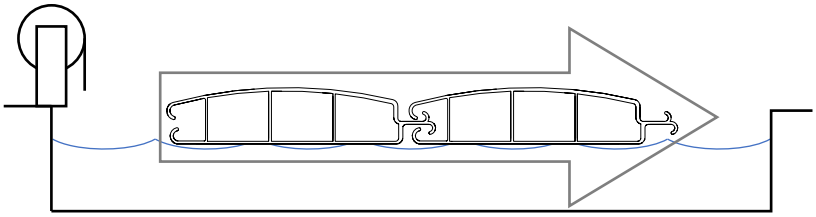

LUFT SEITLICH

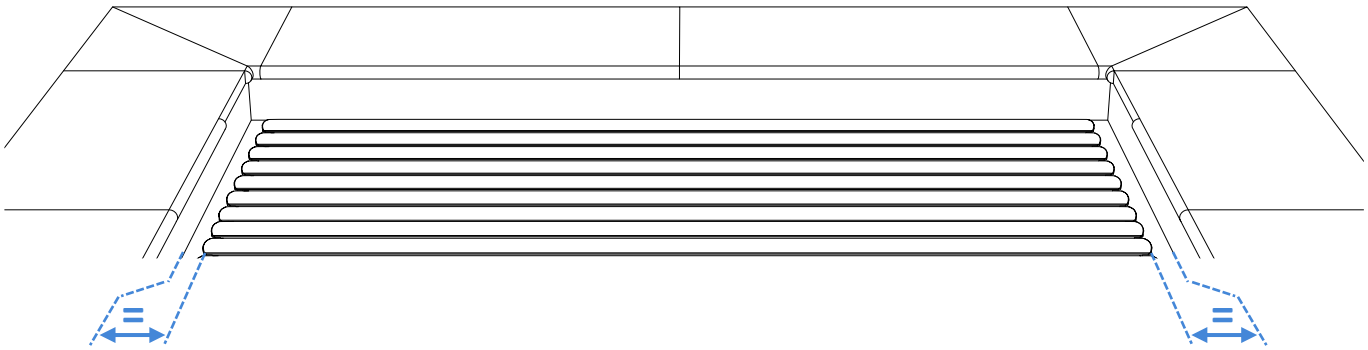

- Den freien Durchlauf der Lamellen über die ganze Länge des Beckens sicherstellen.
- **Die Gesamtluft muss unter 7cm sein um die Einhaltung der Norm NF P 90-308 zu gewährleisten.**
- Aufsteckhülsen von 10, 20 und 30 mm sind auf Bestellung erhältlich.

EINKLIPSEN DER LAMELLEN

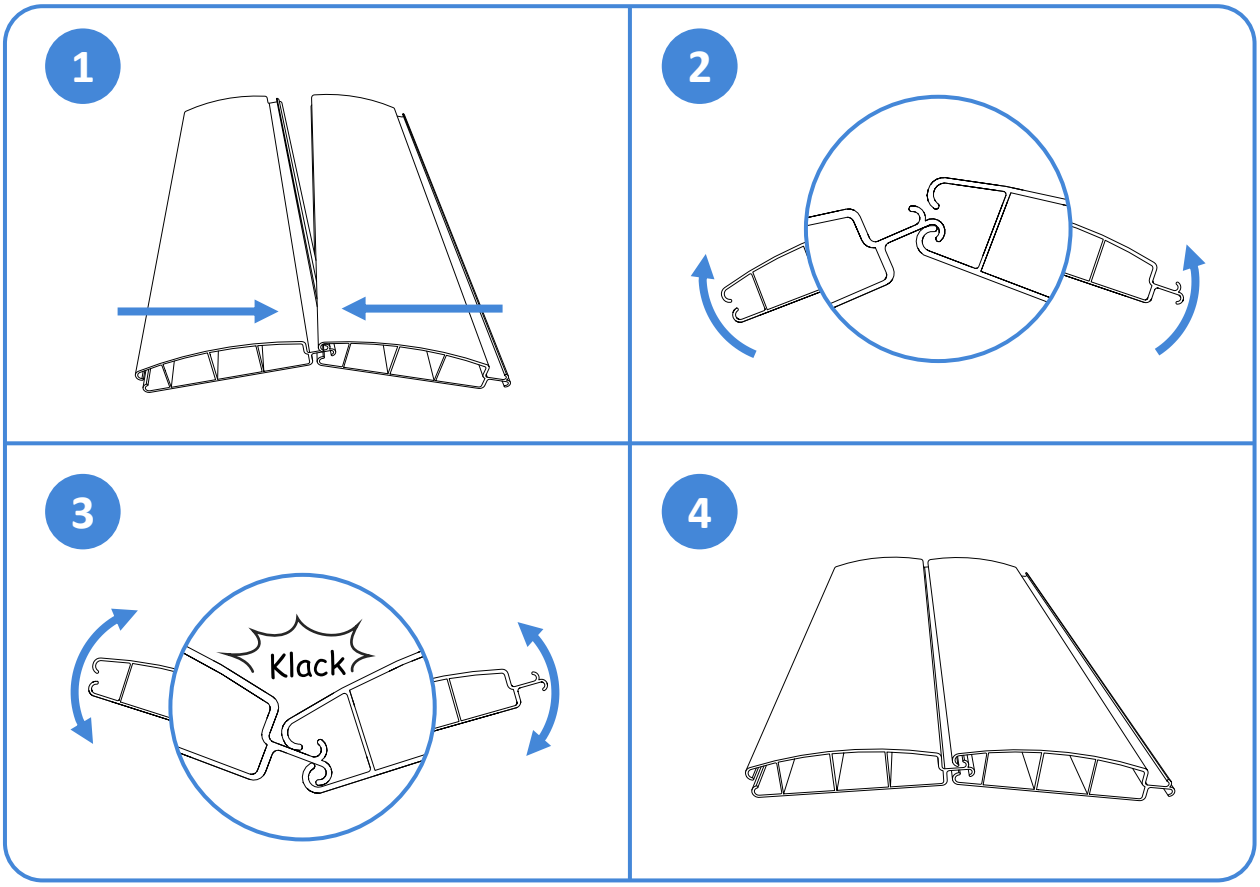

TREPPE

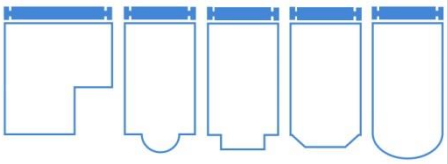

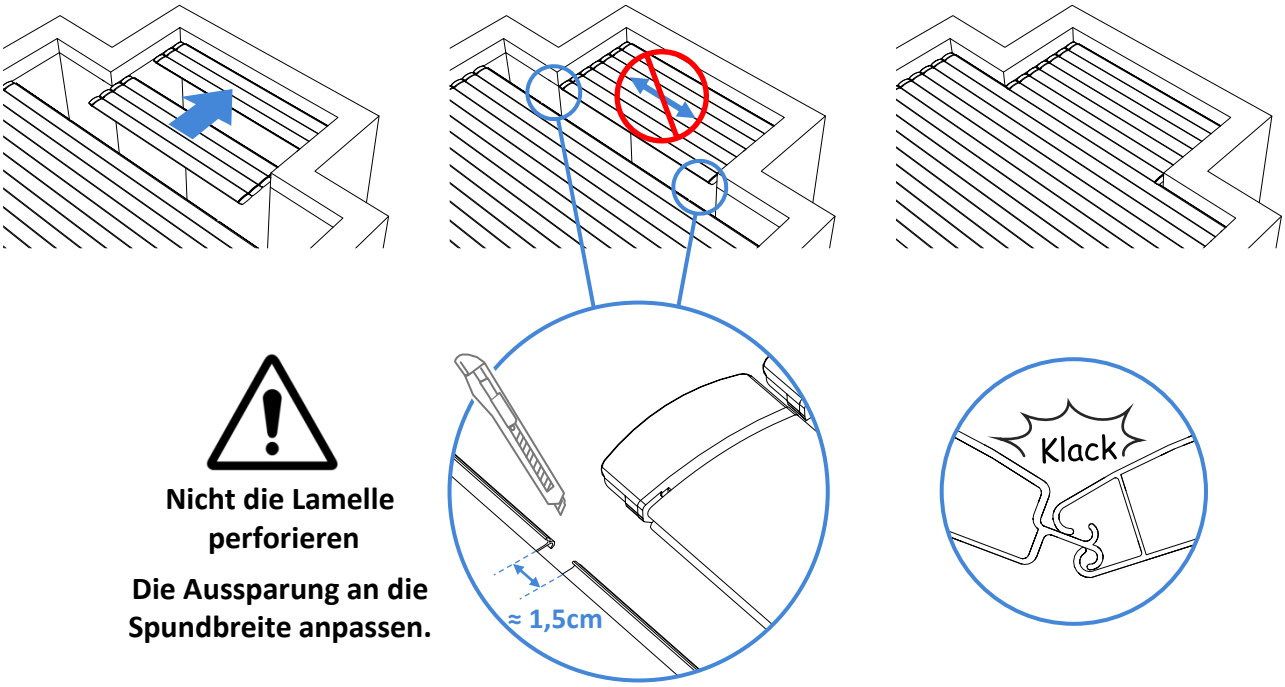

Nicht die Lamelle perforieren

Die Aussparung an die Spundbreite anpassen.

ANSCHLÜSSE

- Die elektrische Installation muss unter Berücksichtigung der geltenden Normen, insbesondere der Norm **NF C 15-100** durchgeführt werden.
- Der Anschlusskasten muss mit dem Mindestabstand von 3,5 m vom Becken an einem trockenen, belüfteten und vor Witterungseinflüssen und Sonneneinstrahlung geschützten Ort untergebracht sein.
- Die Stromversorgung des Anschlusskastens muss durch einen 30mA Differentialschutz geschützt sein.

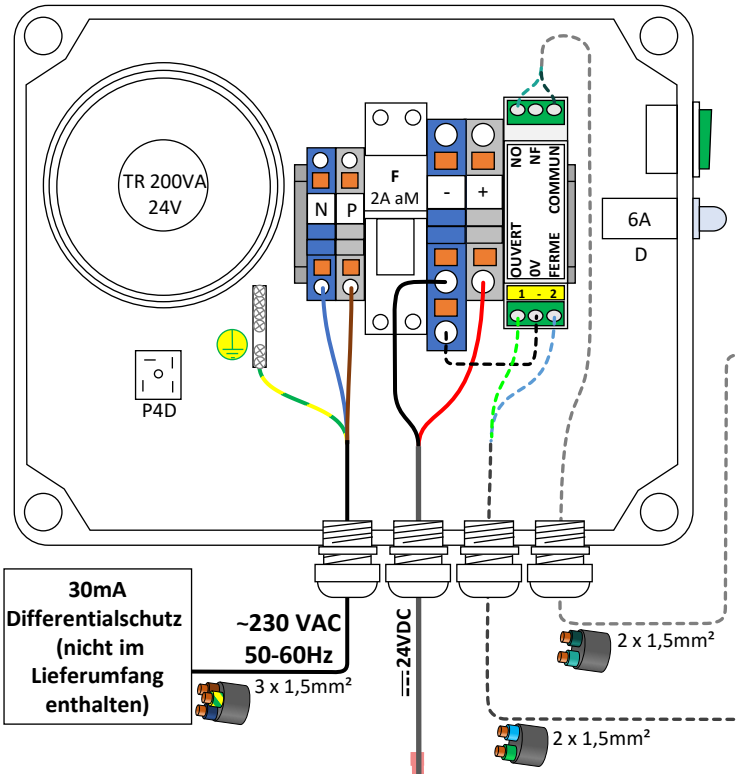

STEUERUNG ELEKTROLYSEGERÄT :
Fügen Sie alle gestrichelt dargestellten Kabel hinzu.
COMMUN + NO oder COMMUN + NF abhängig vom Elektrolysegerät (siehe S.36).

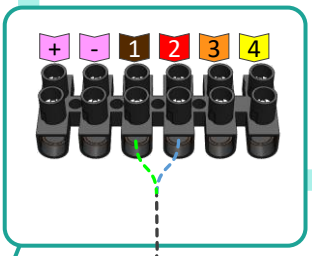

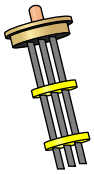

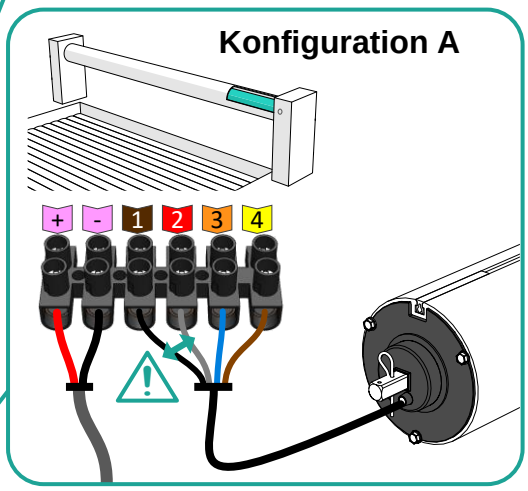

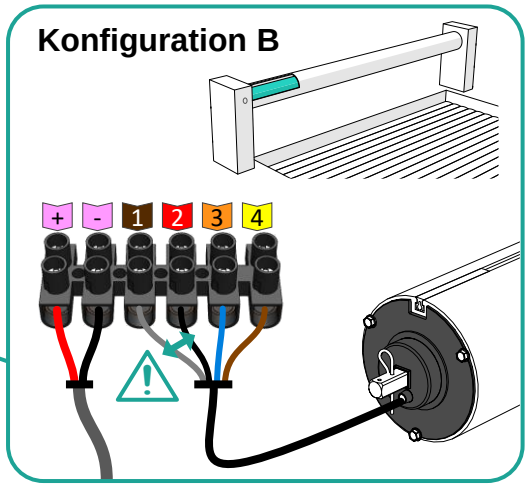

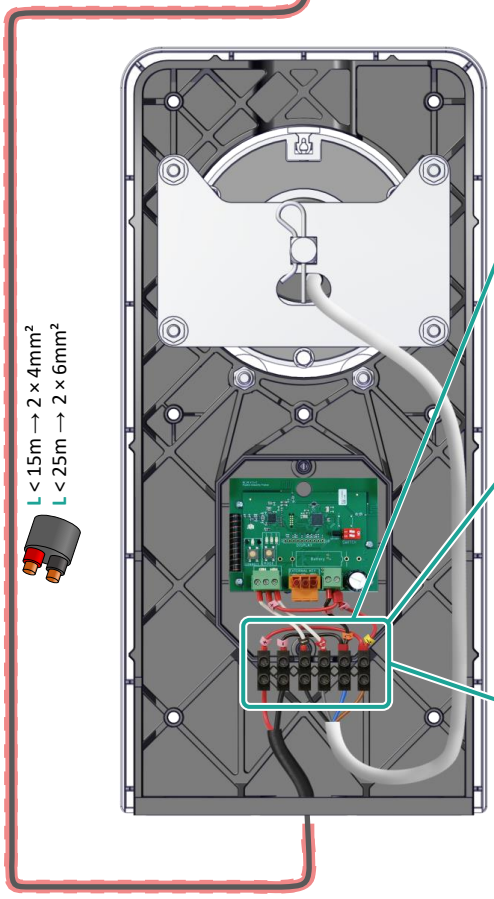

⚠ Die Länge des Motorkabels anpassen.
Das Kabel nicht vor der Empfängerkarte entlang führen.

1

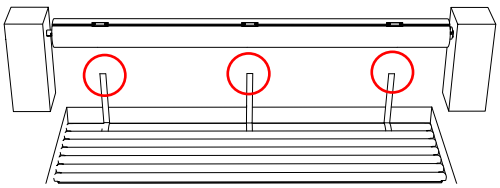

Die Bänder müssen von der Achse gelöst sein.

2

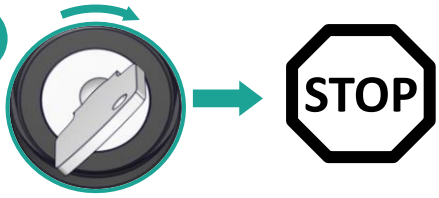

Drehen Sie den Schlüssel bis zur Abschaltung des Motors durch die Grenztaster.

3

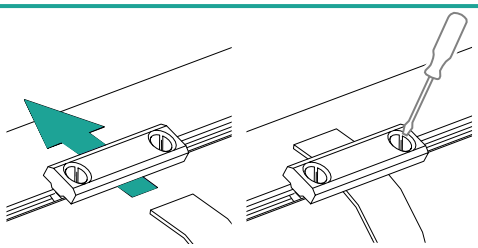

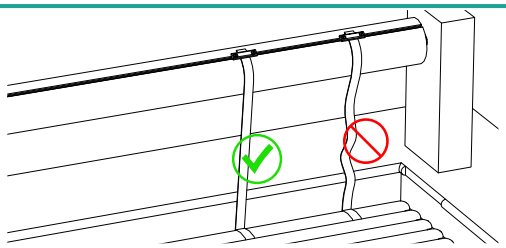

Konfiguration A

4A

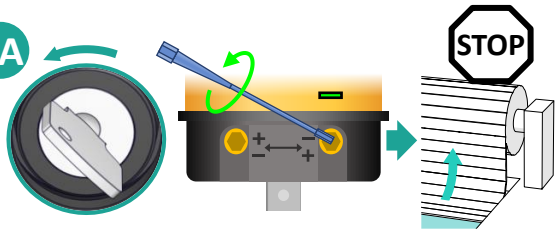

Konfiguration B

4B

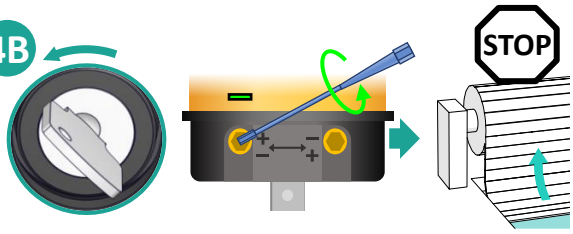

Voreinstellen der Grenztaster, um den Motor kurz vor dem kompletten Aufrollen anzuhalten.

5A

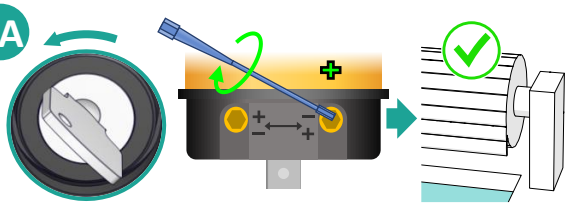

5B

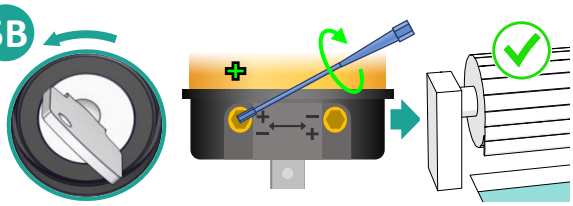

Feineinstellen der Grenztaster bis zum kompletten Aufrollen.

Bei einem Überlaufbecken ist es eventuell notwendig, die Filteranlage kurz abzuschalten oder elektrisch zu regeln, damit die Funktionstüchtigkeit der automatischen Abdeckung gewährleistet ist.

Das Pairing der Fernbedienungen vor dem Wiederaufsetzen der Schutzplatte der Leiterplatte und der Abdeckung durchführen (siehe S.18).

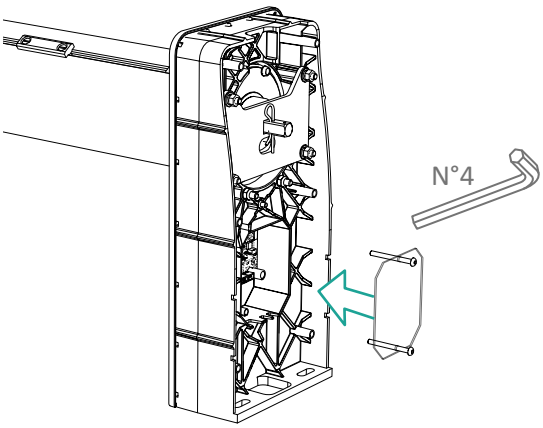

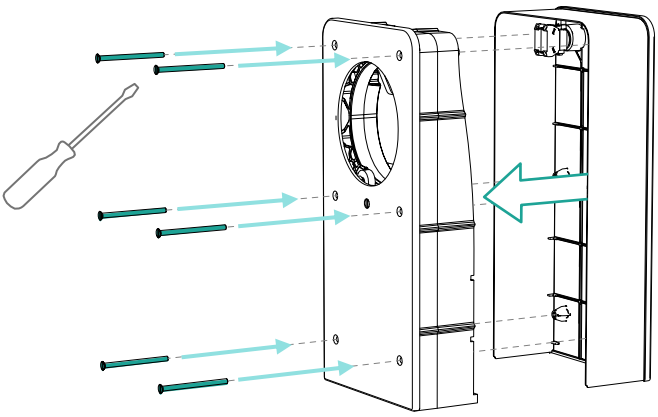

POSITIONIERUNG AUF DEM BECKEN

Die Sicherheitsbänder werden auf der Abdeckung gemäß der auf dem Bestellformular vorgeschriebenen Hinweise positioniert. Es liegt in der Verantwortung des Monteurs oder des Fachhändlers, ein sorgfältiges Aufmaß des Beckens und der Position der Skimmer zu übermitteln.

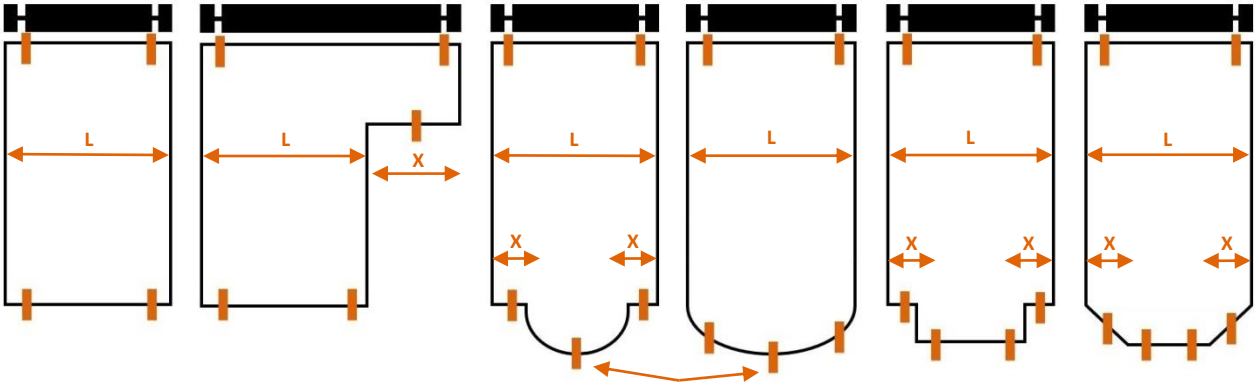

1 Lasche in der Mitte

L (m)	≤ 3	≤ 5	≤ 7	>7
Name der Laschen	2	3	4	5

X (m)	≤ 2	> 2
Name der Laschen	1	2

Ohne gegenteilige Anweisungen werden die Sicherheitslaschen in einem Abstand von 35cm vom Beckenrand befestigt.

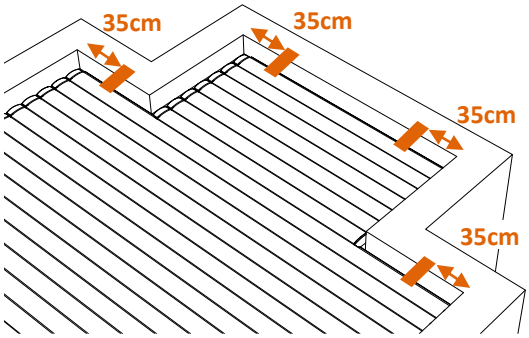

Sorgen Sie dafür, die Sicherheitslaschen korrekt in Bezug auf die auf der Abdeckung montierten Bänder zu positionieren.

Dafür muss die Positionierung der Laschen auf der Wand mit auf dem Becken ausgerollter Abdeckung und des bezüglich der Skimmer angepassten Wasserstands festgelegt werden.

Eine Probe der Verriegelung vor der endgültigen Befestigung der Lasche wird ausdrücklich empfohlen.

Einmal verriegelt, muss das Band straff sein.

AUF DER WAND

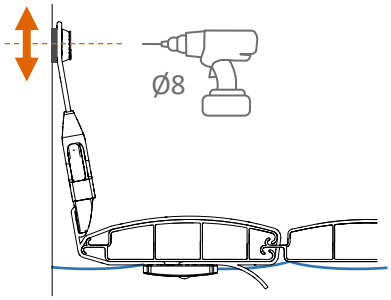

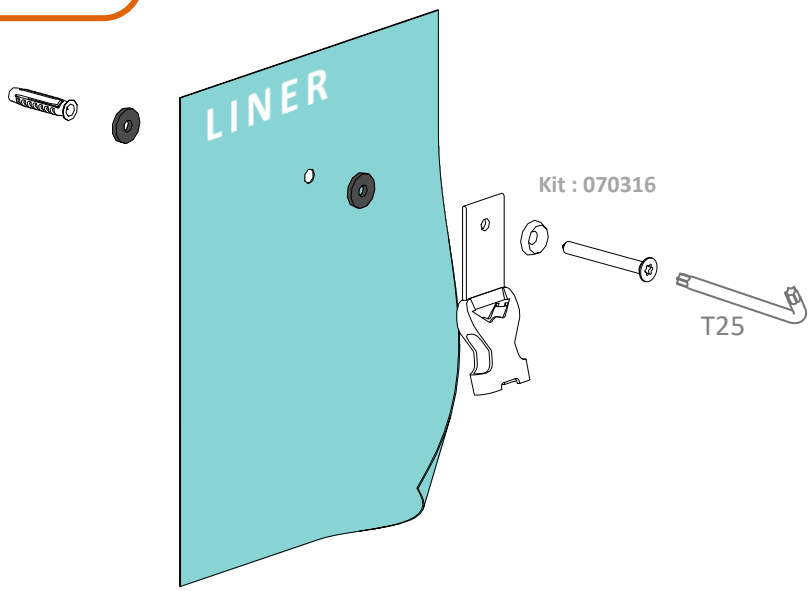

AUF OBERKANTE

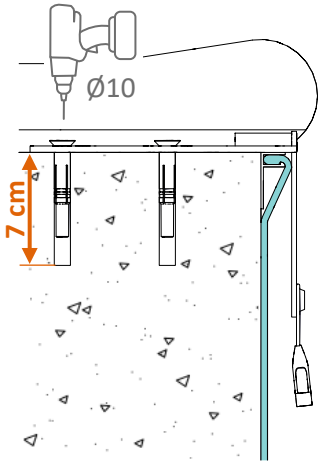

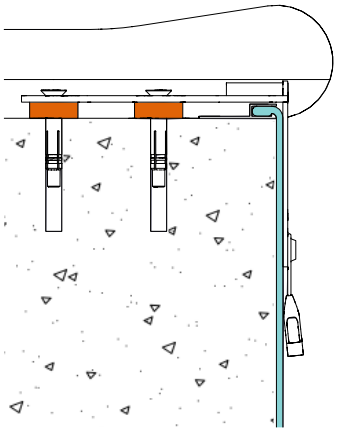

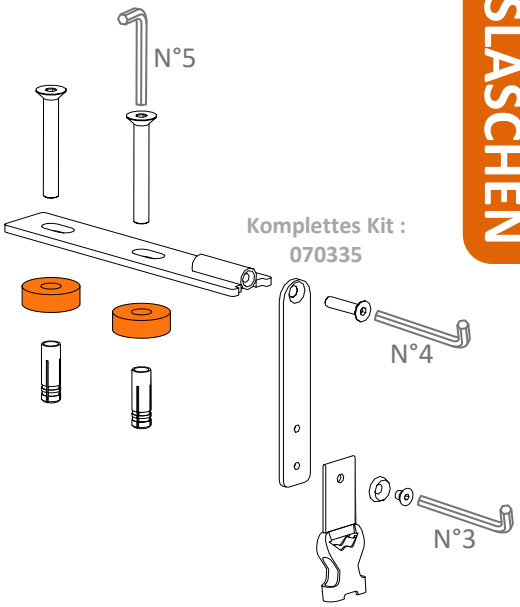

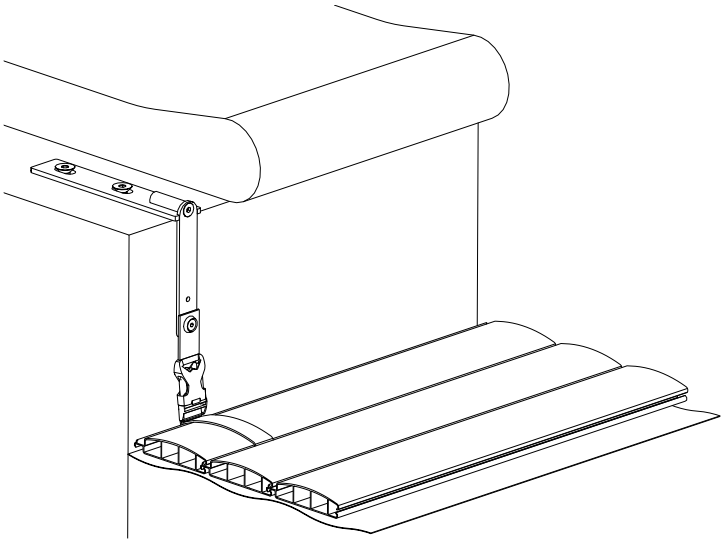

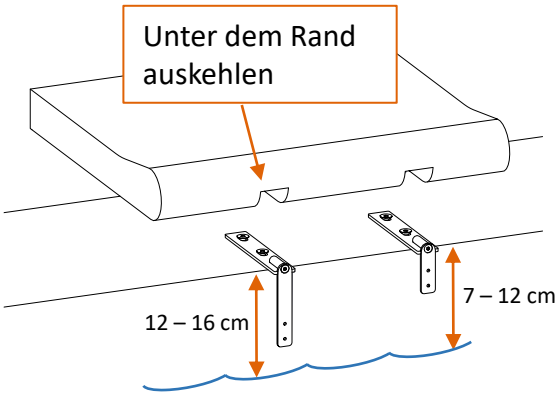

AUF DER WAND

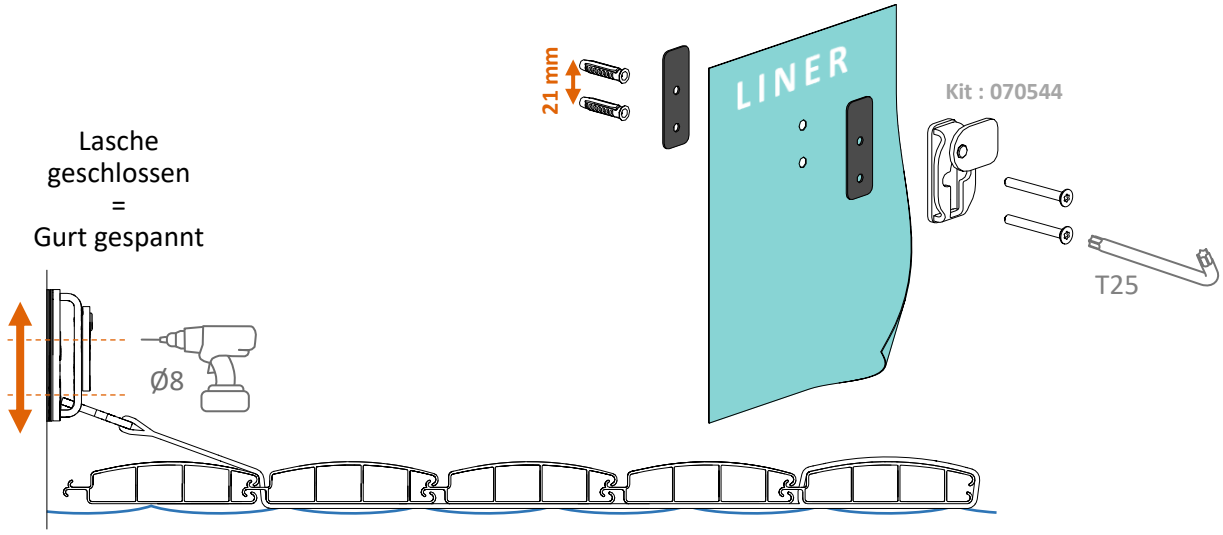

AUF OBERKANTE

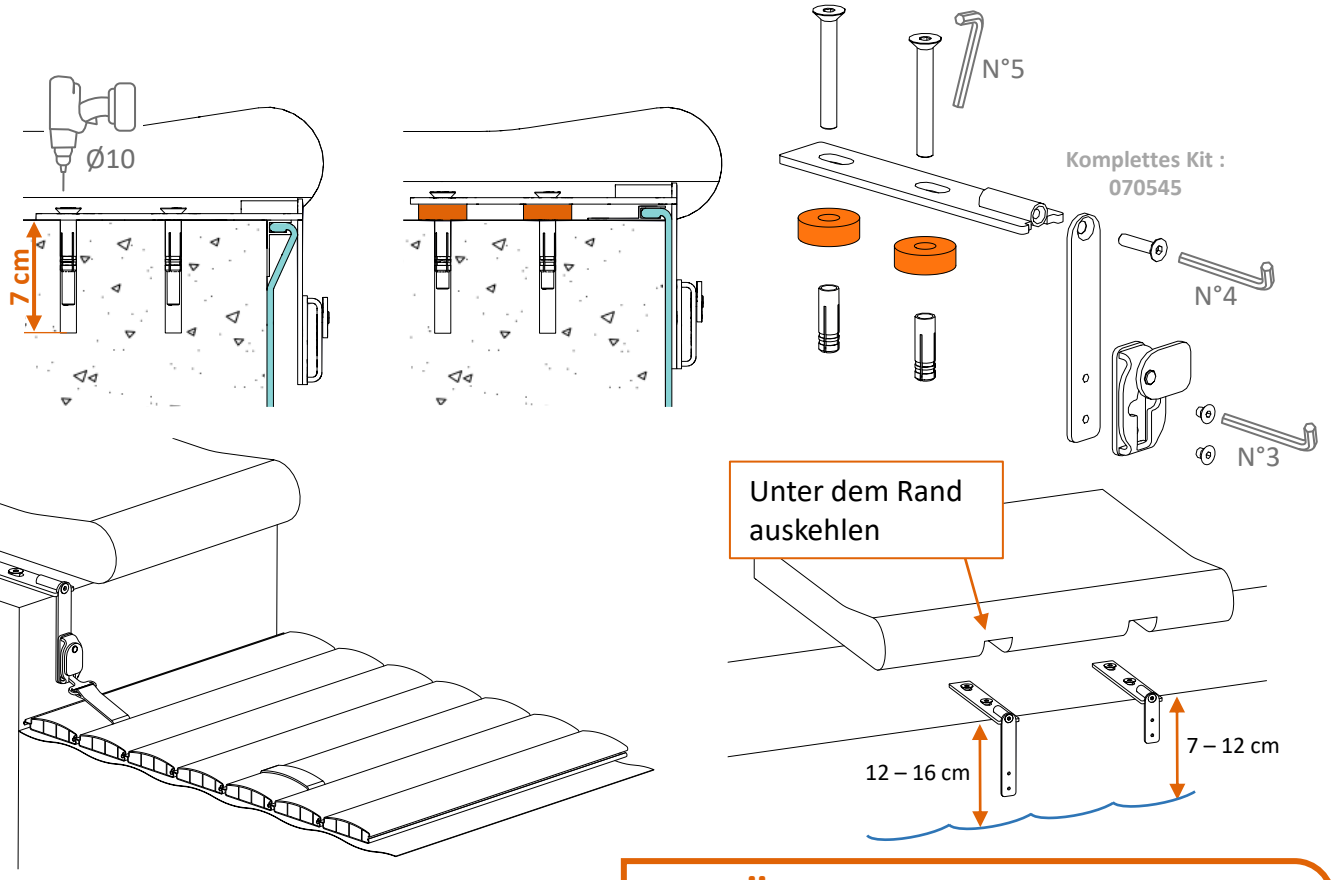

EINHÄNGEN

AUF DER WAND

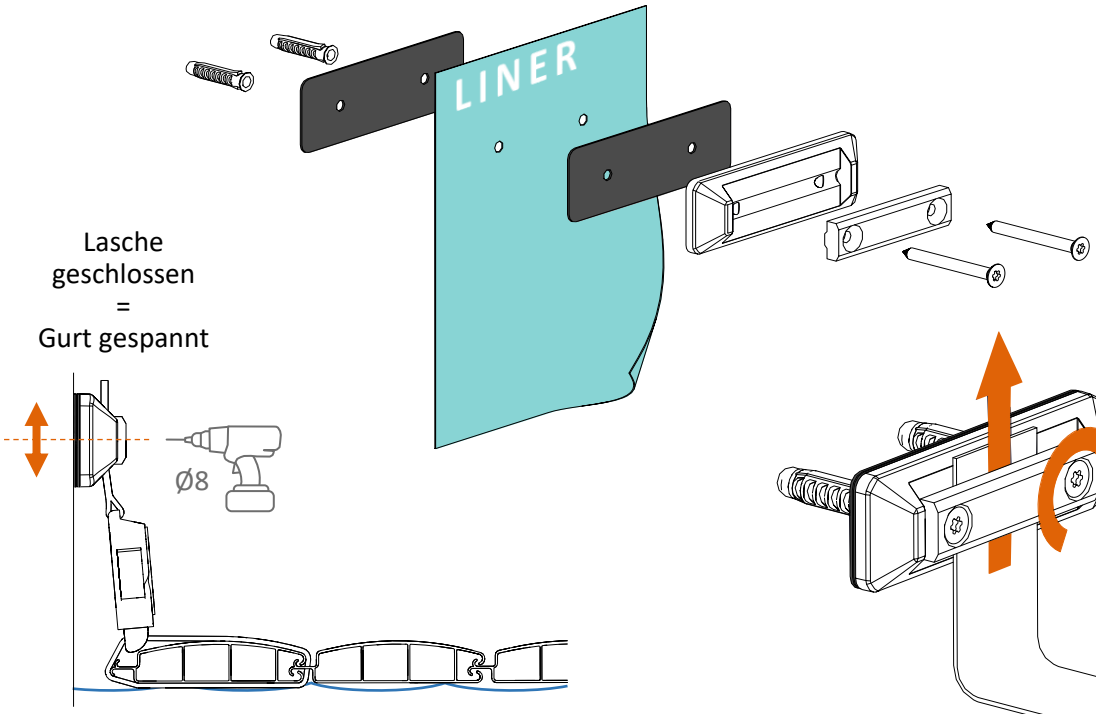

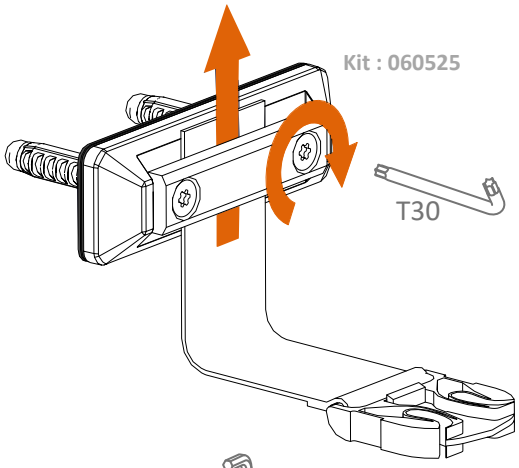

AUF OBERKANTE

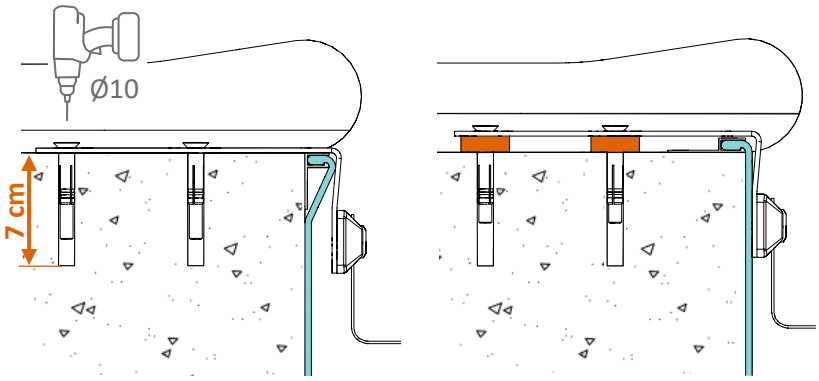

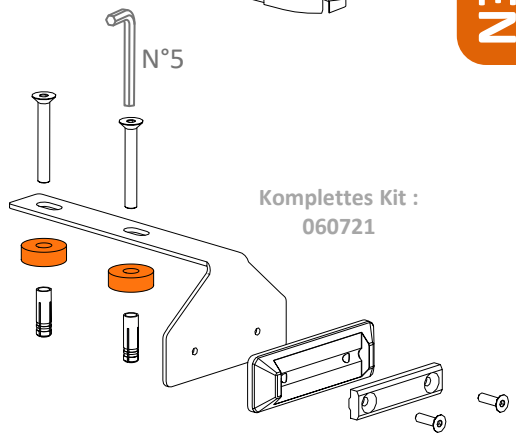

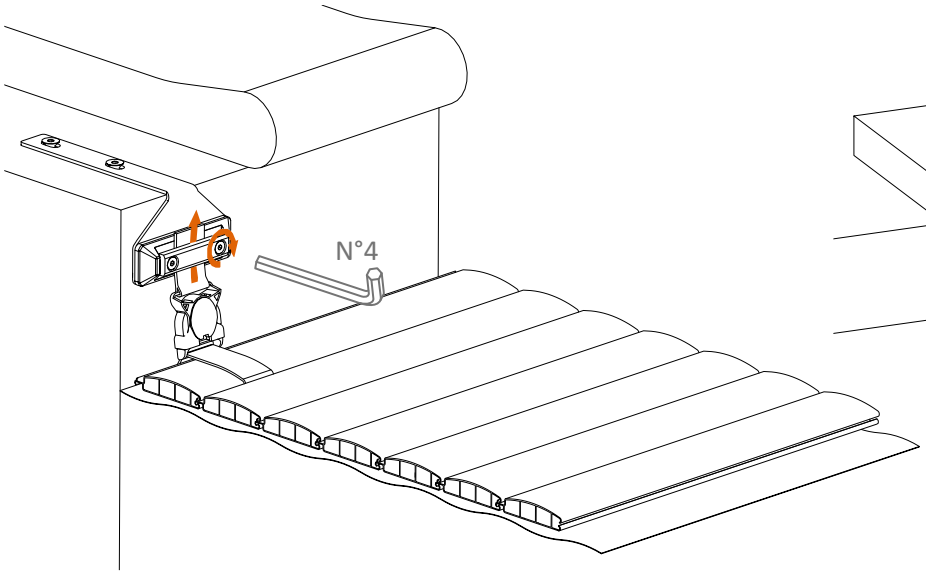

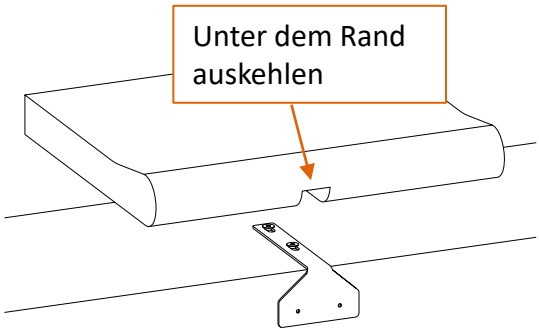

APP + WAND-FERNBEDIENUNG

Pairing von bis zu zwei Wand-Fernbedienungen auf einen Empfänger

Zur Einhaltung der Norm NF P 90-308 :
Zwischen dem mobilen Endgerät und der Wand-Fernbedienung wird eine Abstandsbegrenzung angewendet. Der Installationsort der Fernbedienung muss folglich strategisch günstig sein für eine optimale Nutzung der Applikation unter gleichzeitiger Beachtung der Sicherheitsnorm.

NF
P90-308

Bluetooth

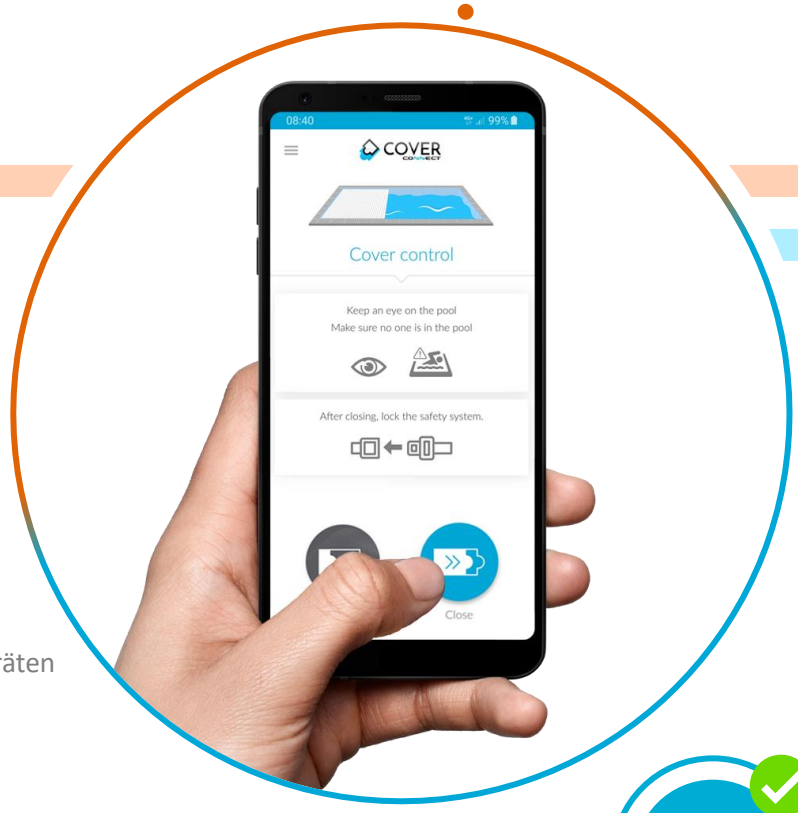

Unbegrenzte Anzahl von mobilen Endgeräten für Pairing auf einen Empfänger

COVER CONNECT

NF
P90-308

NUR APP

Die Reichweite kann je nach Umgebung und verwendetem mobilen Endgerät variieren.

FERNBEDIENUNG SCHLÜSSELANHÄNGER

Pairing von bis zu zwei Schlüsselanhänger-Fernbedienungen auf einen Empfänger

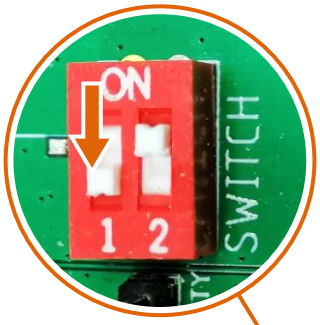

Hochfrequenz

Hochfrequenz

NF
P90-308

Bluetooth

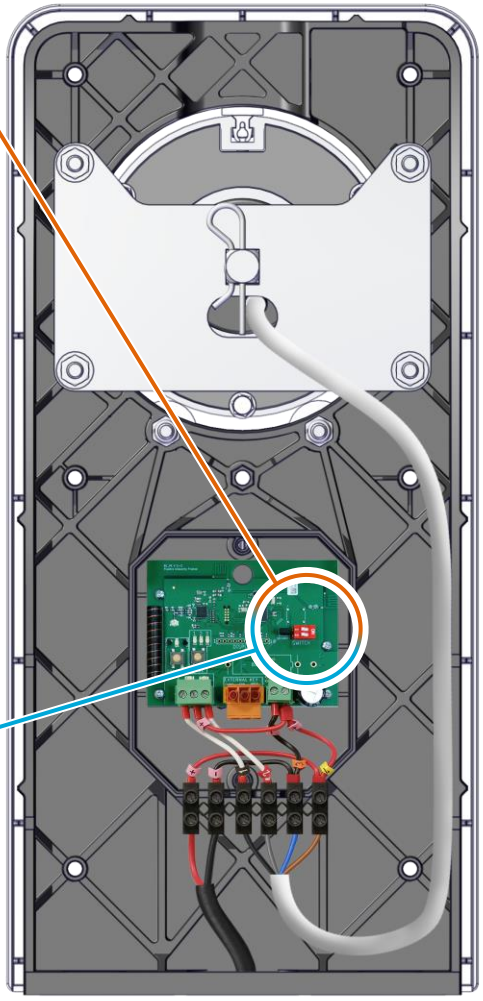

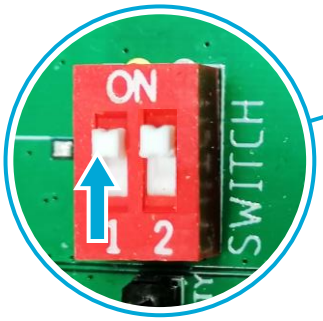

Funkempfänger / Bluetooth im Fuß integriert.

Zur Einhaltung der Norm NF P 90-308 :
Mit nur der App, wird eine Abstandsbegrenzung zwischen dem mobilen Endgerät und dem Fuß der Aufrollvorrichtung angewendet.

Hochfrequenz: Frequenz 434 MHz (Abweichung = 4 kHz) - Maximale Sendeleistung = 10 dBm
Bluetooth: minimale Frequenz 2,4 GHz - maximale Frequenz: 2,482 GHz - maximale Sendeleistung = 0 dBm

COVER CONNECT

- Cover connect ist eine Applikation, die ein Betätigen der automatischen Abdeckung per Remote-Steuerung durch ein mobiles Endgerät (Smartphone oder Tablet mit Android oder iOS) mit den neuesten Updates ermöglicht.

Download on the App Store

GET IT ON Google Play

- **Die Applikation nur unter Bewahrung einer vollständigen und freien Übersicht auf das Schwimmbad nutzen und sicherstellen, dass keine Person das Schwimmbad beim Betätigen der Abdeckung betritt. Es wird Abstandsbegrenzung zwischen dem mobilen Endgerät und der Wand-Fernbedienung angewendet.**
- **Damit die Applikation optimal funktioniert, muss das Endgerät während der Betätigung der Abdeckung auf die Wand-Fernbedienung gerichtet werden. Je nach verwendetem Endgerät kann eine Variabilität der Leistung festgestellt werden, wobei jedes Endgerät seine eigenen technischen Merkmale und Leistung hat.**
- Sämtliche für das Herunterladen und die Nutzung der Applikation erforderlichen Software und Hardware sowie alle anderen damit verbundenen Kosten, einschließlich Kosten und Abonnement der Telekommunikation, gehen ausschließlich zu Lasten des Benutzers.
- Im Falle einer Funktionsstörung der Abdeckung oder während der Dauer der Unterbrechung oder des vorübergehenden Ausfalls eines Dienstes, die die Schließung oder die Absicherung des Schwimmbads verhindert, müssen bis zur Behebung der Funktionsstörung alle erforderlichen Maßnahmen getroffen werden, um den Zugang zum Schwimmbad für jegliche Personen, insbesondere Kinder, zu verhindern.
- Der Benutzer muss darüber hinaus die Abdeckung mit einem kabelgebundenen, abschließbaren Steuerungssystem ausstatten, das ihm ein Bedienen der Abdeckung auch dann ermöglicht, wenn das verbundene Endgerät fehlt.
- FLUIDRA weist auf die stetige Fortentwicklung der Technologie, der Typologie der verfügbaren Dienste und die anwendbaren Gesetze hin. Demzufolge ist der Benutzer darüber informiert, dass FLUIDRA am Inhalt und an den Funktionalitäten der Applikation und den Diensten sämtliche Änderungen, die mit der technischen und/oder gesetzlichen Entwicklung einhergehen, vornehmen kann.
- Der Nutzer verpflichtet sich, regelmäßig die Plattformen App Store® und Google Play® zu konsultieren, um die Verfügbarkeit der neuen Updates für die Applikation zu prüfen und sich diese vor jeder neuen Nutzung der Dienste herunterzuladen.
- FLUIDRA haftet nicht für direkte oder indirekte, materielle oder immaterielle Folgen, die sich aus der unsachgemäßen Abfrage, Nutzung und/oder Interpretation der Informationen und/oder der in der Applikation enthaltenen Hinweise durch den Besitzer oder im Falle höherer Gewalt ergeben. Beachten Sie bitte die allgemeinen Nutzungsbedingungen der Applikation.

PAIRING

- Aktivieren Sie Bluetooth auf Ihrem mobilen Endgerät, starten Sie die Applikation und folgen Sie den Anweisungen.
- Lesen und akzeptieren Sie die allgemeinen Nutzungsbedingungen.
- PAIRING :
  - Mit der Wand-Fernbedienung, auf die Taste "öffnen" oder "schließen" von der Wand-Fernbedienung drücken.
  - Mit nur der App, den Schlüssel des Schalters am Fuß der Aufrollvorrichtung drehen.
  - Ein 4-stelliges Passwort festlegen.

BENUTZUNG

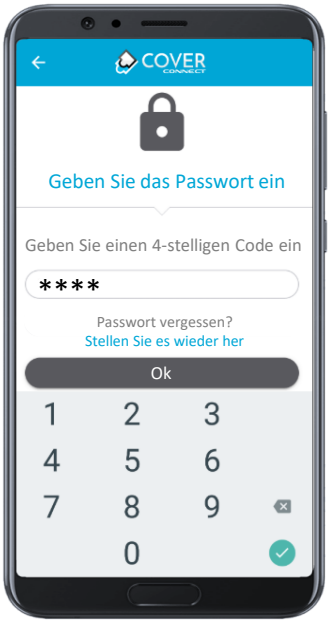

Sicherheitslaschen lösen und auf Ok drücken.

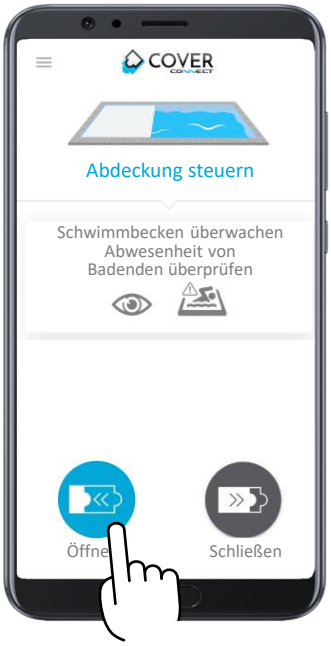

Öffnen/schließen gedrückt halten zum Betätigen der Abdeckung

Die Betriebsmodi der Applikation hängen vom Modus des Empfängers ab (Gedrückt halten / Kurzes Drücken). (Siehe S.26).

Das Anhalten oder Unterbrechen der Anwendung stoppt die Impulssteuerung (Empfänger in Modus 2 oder 3).

Denken Sie daran, die Sicherheitslaschen zu schließen, sobald das Schwimmbad geschlossen ist.

BATTERIE DER WAND-FERNBEDIENUNG

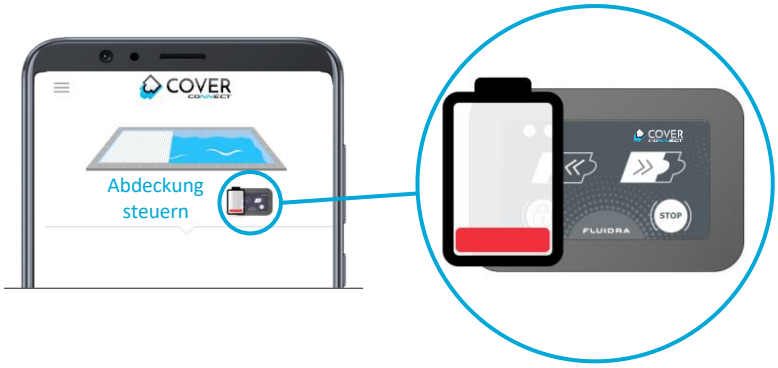

Wenn dieses Piktogramm erscheint, die Batterie der Fernbedienung austauschen (Siehe S.27).

PASSWORT WIEDERHERSTELLEN

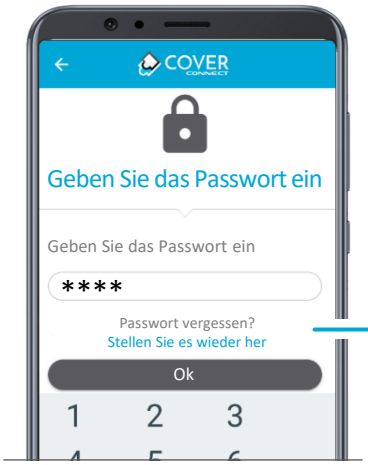

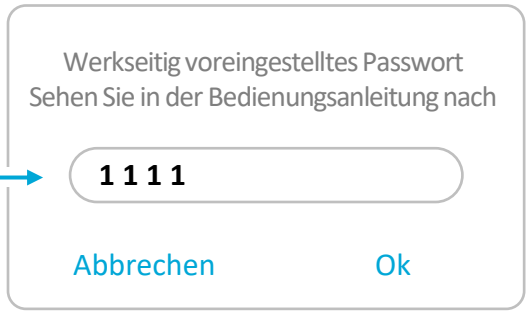

KONTEXTMENÜ

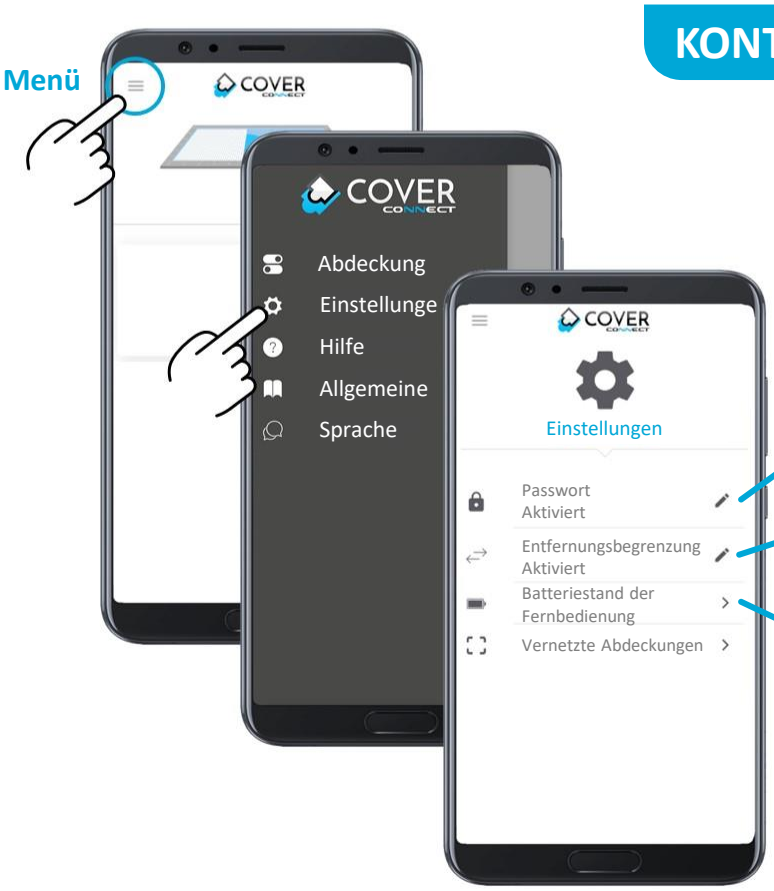

Aktivieren/deaktivieren/Passwort ändern

Abstandsbegrenzung aktivieren/deaktivieren

Batteriestand der Wand-Fernbedienung kontrollieren (optional)

NORM NF P90-308 ERFÜLLT, WENN :

- Sicherheitscode aktiv
- Abstandsbegrenzung aktiv

APP + WAND-FERNBEDIENUNG

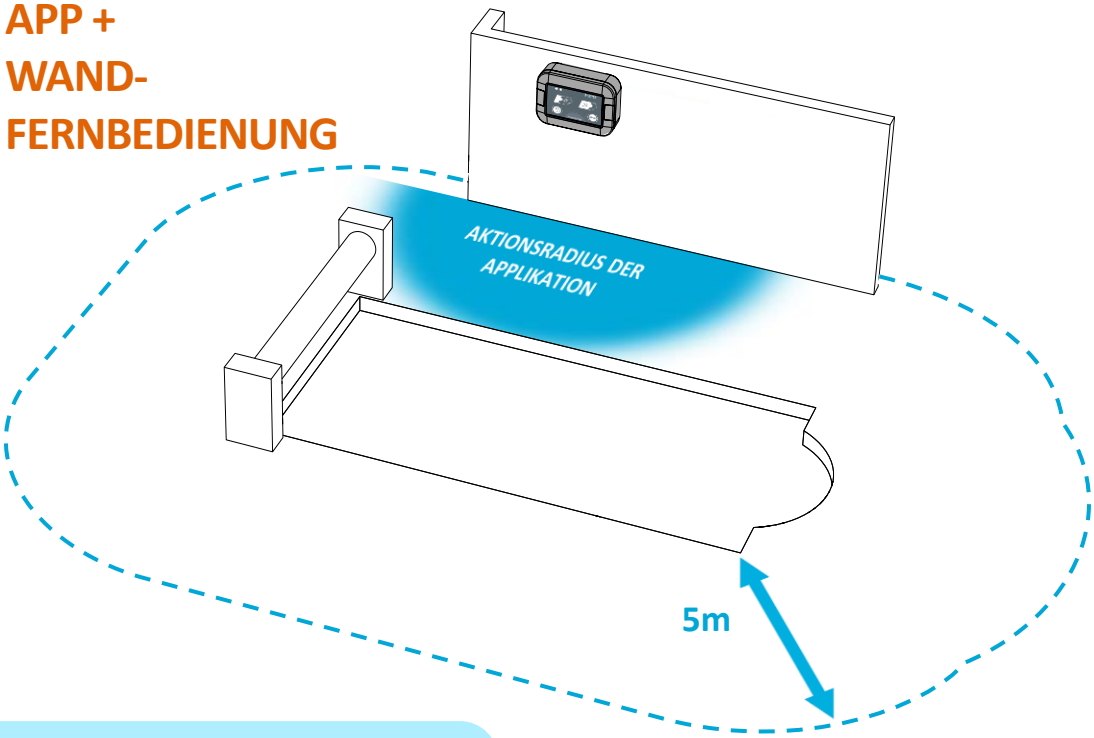

NUR APP

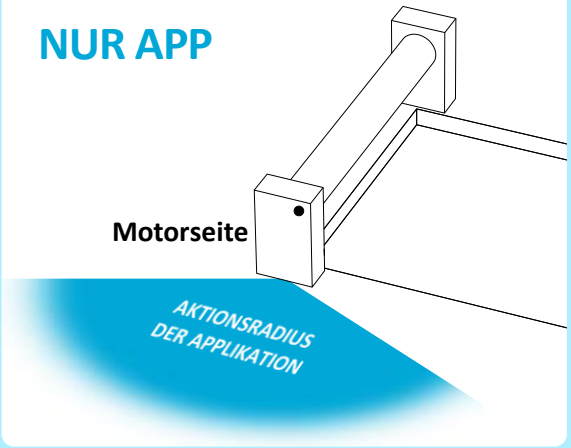

NORM NF P90-308 ERFÜLLT, WENN :

- Der Benutzer während des Betätigens der Abdeckung eine freie und vollständige Sicht auf das Schwimmbecken hat.
- Der Aktionsradius der Applikation befindet sich vollständig innerhalb einer Begrenzung von 5m um das Schwimmbad.

WAND-FERNBEDIENUNG

BEFESTIGUNG DER FERNBEDIENUNG

Installieren Sie die Fernbedienung in einer Höhe unter 2m, mit direktem Blick auf das Becken und weniger als 5m vom Becken entfernt.

PAIRING

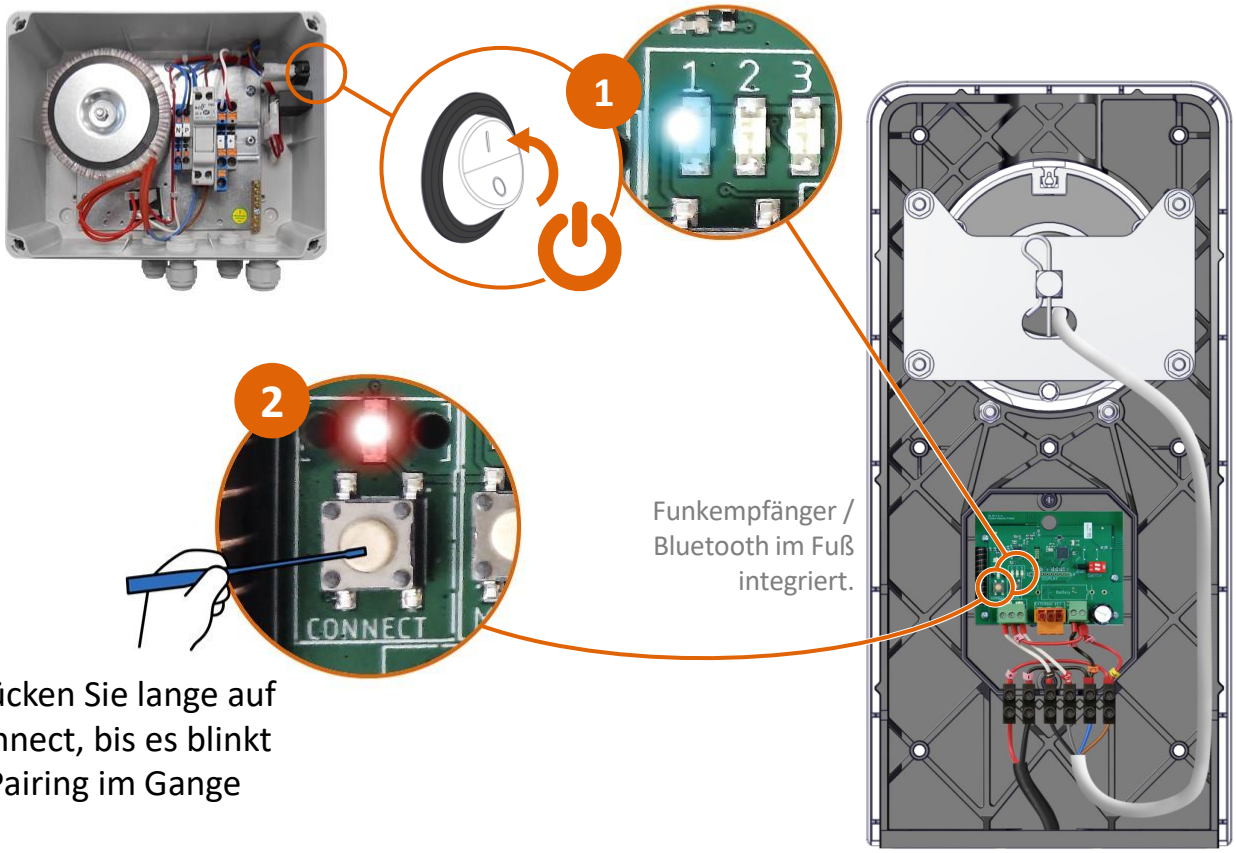

Drücken Sie lange auf connect, bis es blinkt Pairing im Gange

Aufforderung zur Freischaltung

Standard Freischaltcode

Drücken Sie auf den Empfänger, bis das Blinken aufhört Pairing abgeschlossen.

FREISCHALTUNG

Aufforderung zur Freischaltung

2 Sekunden festgelegt wenn :
Code gültig Code ungültig

Freischaltcode

Im Falle eines Fehlers 10 Sekunden warten oder 4-stellige Tastenkombination eingeben, um wieder mit Schritt 1 zu beginnen.

ÖFFNEN/SCHLIEßEN

Nach der Freischaltung:

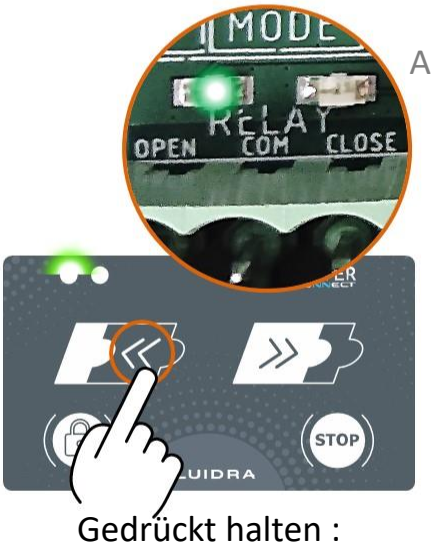

Gedrückt halten :
Schwimmbad öffnen

Auf dem Empfänger überprüfen:

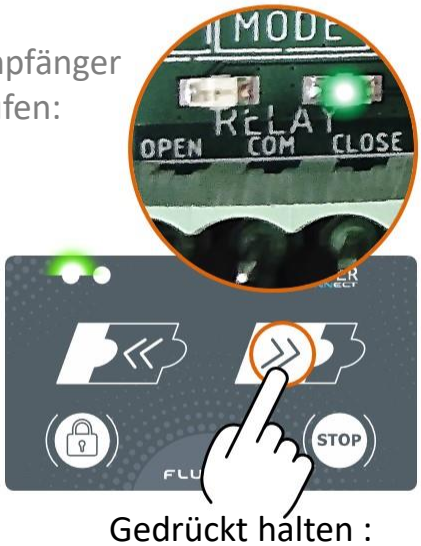

Gedrückt halten :
Schwimmbad schließen

SPERRUNG

Kurzes Drücken oder automatische Sperrung nach 10 Sekunden Inaktivität.
Langer Piepton bei Sperrung.

Stellen Sie sicher, dass die Fernbedienung gesperrt ist, wenn Sie sich vom Becken entfernen.

MODI ÄNDERN

Kurzes Drücken zum Anzeigen des aktiven Modus für 10 s (standardmäßig Modus 1)

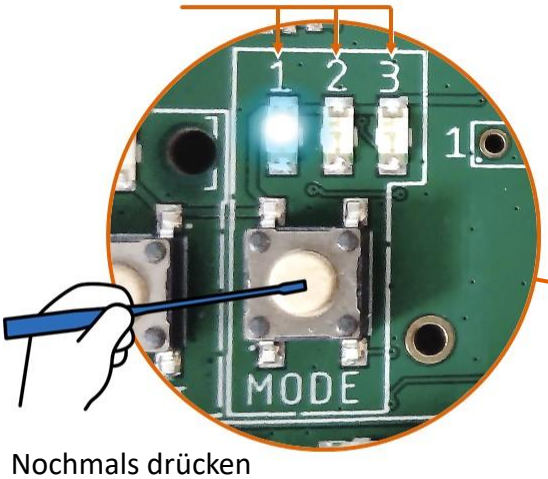

Nochmals drücken zum Ändern des Modus

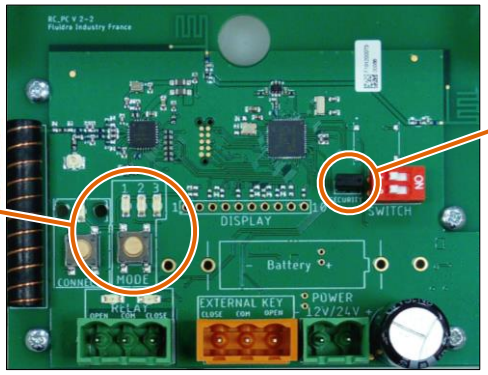

Sicherheitskomponente entfernen für Zugriff auf Modus 3

Modus 3 Nicht konform mit NF P 90-308

MODUS 1 : ÖFFNEN/SCHLIEßEN GEDRÜCKT HALTEN

Gedrückt **halten** :
Schwimmbad öffnen

Gedrückt **halten** :
Schwimmbad schließen

MODUS 2 : SCHLIEßEN GEDRÜCKT HALTEN

Kurzes **Drücken** :
Schwimmbad öffnen

Kurzes Drücken :
Abdeckung anhalten

Gedrückt **halten** :
Schwimmbad schließen

NICHT KONFORM MIT NF P 90-308

MODUS 3 : IMPULSARTIG

Kurzes **Drücken** :
Schwimmbad öffnen

Kurzes Drücken :
Abdeckung anhalten

Kurzes **Drücken** :
Schwimmbad schließen

Kurzes Drücken :
Abdeckung anhalten

ÄNDERN DES FREISCHALTCODES

Gleichzeitiges kurzes Drücken

2 Sekunden festgelegt wenn :
Code gültig Code ungültig

- 30 Sekunden für die Eingabe des neuen Codes.
- Der Code muss eine Kombination aus 4 Tasten sein.
- Nach 30 Sekunden hören die LEDs auf zu blinken, die Tastatur ist gesperrt und wenn kein neuer Code eingegeben wurde, bleibt der alte Code erhalten.
- Falls der Code vergessen wurde, ist es jederzeit möglich, einen Neuen zu erstellen.

BATTERIESTAND

Grüne LED blinkt während des Öffnens/Schließens: Batterie ok.

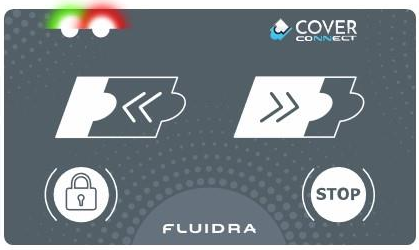

Rote LED blinkt während des Öffnens/Schließens: Batterie schwach, muss ausgetauscht werden.

AUSTAUSCH DER BATTERIE

1

2 Achten Sie auf das Flachkabel der Tastatur beim Öffnen der Box und Austauschen der Batterie.

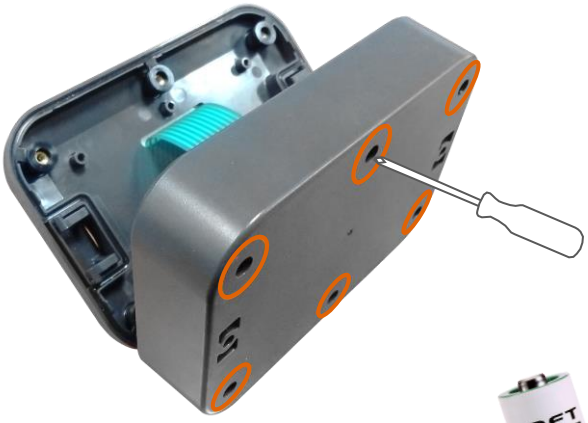

3

- Wenn das Flachkabel verkehrt herum wiederangeschlossen wird, blinkt eine rote LED innen und außen an der Fernbedienung.

Die Fernbedienung muss mit 3.6V⎓ Gleichstrom von einer Lithiumbatterie Modell LS14500 der Marke SAFT betrieben werden.

Code Fluidra : 907676
Nicht wiederaufladbar.
Keine Alkaline Batterie 1,5V verwenden.

Die Batterie während der Winterzeit entnehmen und die Wand-Fernbedienung vor Kälte geschützt aufbewahren.

FERNBEDIENUNG SCHLÜSSELANHÄNGER

NICHT KONFORM MIT NF P 90-308

- **Die Schlüsselanhänger-Fernbedienung ermöglicht ein ferngesteuertes Betätigen der automatischen Abdeckung.**
- **Reichweite: bis zu 50m in Bezug auf die Empfängerbox, wobei dies je nach Umgebung variieren kann.**

Funkempfänger / Bluetooth im Fuß integriert.

Hochfrequenz

Fernbedienungen

PAIRING

1

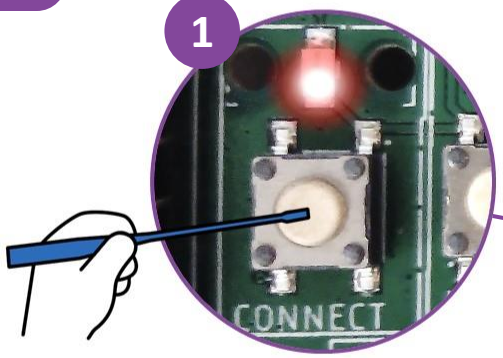

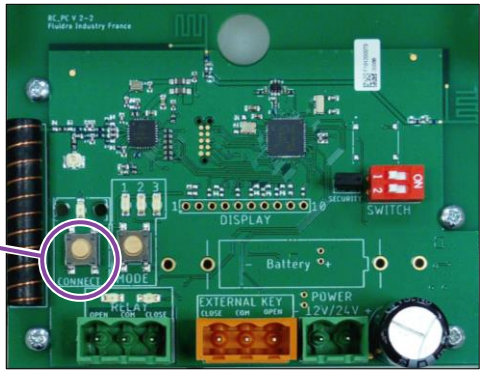

2

Drücken Sie lange auf connect, bis es blinkt (Pairing im Gange)

Drücken Sie auf den Empfänger, bis das Blinken aufhört (Pairing abgeschlossen)

AUSTAUSCH DER BATTERIE

Lithium-Flachbatterie 3V⎓
Referenz **CR 2032**

MODI ÄNDERN

Kurzes Drücken zum Anzeigen des aktiven Modus für 10 s (standardmäßig Modus 1)

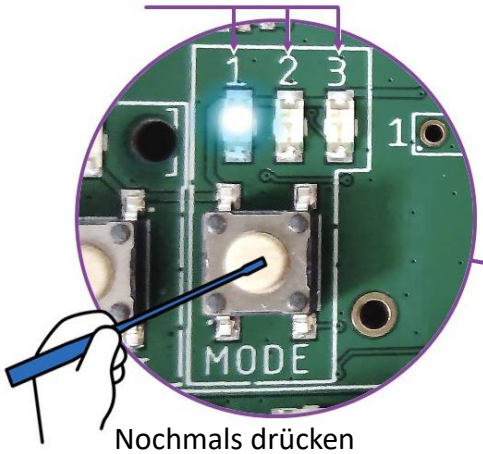

Nochmals drücken zum Ändern des Modus

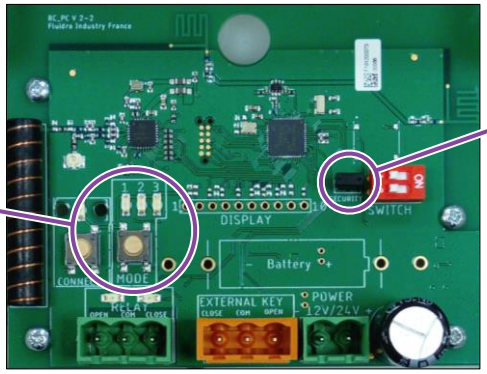

Nicht konform mit NF P 90-308

Sicherheitskomponente entfernen für Zugriff auf Modus 3

MODUS 1 : ÖFFNEN/SCHLIEßEN GEDRÜCKT HALTEN

Gedrückt halten : Schwimmbad öffnen.

Gedrückt halten : Schwimmbad schließen

MODUS 2 : SCHLIEßEN GEDRÜCKT HALTEN

Kurzes Drücken : Abdeckung anhalten

Kurzes Drücken : Schwimmbad öffnen

Gedrückt halten : Schwimmbad schließen

MODUS 3 : IMPULSARTIG

Kurzes Drücken : Abdeckung anhalten.

Kurzes Drücken : Schwimmbad öffnen

Kurzes Drücken : Abdeckung anhalten

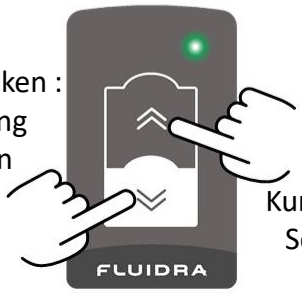

Kurzes Drücken : Schwimmbad schließen.

- Der Benutzer, der die Bedienung vornimmt, muss sich der Abwesenheit von Badenden vergewissern und das Becken während des Öffnens oder Schließens der Abdeckung stets im Auge behalten.

- Es ist unabdingbar die Abdeckung komplett zu öffnen oder zu schließen, ohne sie jemals in einer Zwischenposition zu lassen.

- Stets zu überprüfen, dass der Wasserstand des Beckens konstant bleibt und hinsichtlich der Skimmer angepasst ist, um jegliches Blockieren, Schleifen oder Verbiegen der Lamellen zu vermeiden. Ein Wasserstandsregler wird daher ausdrücklich empfohlen.

- Nur ein verantwortlicher Erwachsener darf das Öffnen und Schließen der Abdeckung vornehmen.

- Unbedingt die Sicherheitslaschen verriegeln, wenn die Abdeckung geschlossen ist.

- Unbedingt das Bedienelement schließen (den Schlüssel abziehen oder die Fernbedienung sperren) außerhalb des Öffnungs- oder Schließvorgangs.

- Die Sicherheitslaschen vor dem Öffnen der Abdeckung entriegeln, um das Risiko einer Beschädigung der Abdeckung oder Mechanik zu vermeiden.

- Vor dem Schließen der Abdeckung sicherstellen, dass sich keine schwimmenden Gegenstände im Becken befinden.

- Angesichts eines Reinigungsgeräts im Becken, sicherstellen dass der Schlauch oder das Stromkabel nicht den Schließvorgang beeinträchtigt.

- Allen anwesenden Personen ist zu untersagen :
    - Die Abdeckung während des Öffnungs- oder Schließvorgangs zu blockieren.
    - Die Abdeckung anzuhalten oder an ihr zu ziehen.
    - Sich auf die Abdeckung zu legen, auf ihr zu laufen oder zu springen.

- Ein manuelles Nachhelfen während des Öffnungs- oder Schließvorgangs kann in bestimmten Fällen erforderlich werden (zum Beispiel: starker Seitenwind, Überlaufbecken oder Spezialform).

- Die Bedienung der Abdeckung bei Temperaturen unter 5°C drosseln und nicht bei Temperaturen unter 0°C oder wenn sie vereist ist betätigen.

- Falls die Abdeckung auf einem Innenschwimmbad oder überdachten Schwimmbad montiert wird, achten Sie auf eine maximale Raumlufttemperatur unter 40°C. Stellen Sie den Luftaustausch im Raum sicher, um jegliche Verformungen und Schädigungen der Abdeckung oder ihrer mechanischen Komponenten zu vermeiden.

- Die auf einer Oberflurmechanik montierten Lamellen nicht mit einer luftdichten Plane abdecken, um das Risiko einer starken Erwärmung zu vermeiden, die eine irreversible Verformung der Lamellen verursachen kann.

- Wenn in der Wettervorhersage ein Hagelrisiko angekündigt wird, die Abdeckung aufrollen. Ein Versicherungsvertrag zur Abdeckung von Schäden durch Hagelschlag wird ausdrücklich empfohlen.

Die Wartung der automatischen Abdeckung liegt in der Verantwortung des Benutzers.

ABDECKUNG UND ZUBEHÖR

- Regelmäßig die Verbindung der Lamellen untereinander prüfen.
- Bei jeder Benutzung den Zustand der Laschen und Sicherheitsbänder kontrollieren.
- Die Befestigungsbänder der Wicklungswelle kontrollieren: sie müssen korrekt befestigt und gleichmäßig eingestellt sein.
- Die Lamellenenden prüfen, ihre Ausrichtung sowie das Vorhandensein aller Spünde und Aufsteckhülsen kontrollieren. Eine Lamelle, die nicht mit dem Rest der Abdeckung ausgerichtet ist, kann während der Bedienung der Abdeckung blockieren und große Beschädigungen verursachen.

EIGENSCHAFTEN DES WASSERS

- Zur Vermeidung von Überchlorierung oder Unregelmässigkeit des pH-Werts ist es angeraten, die Anlage mit einem automatischen Wasseraufbereitungsgerät auszustatten. Diese Empfehlung ist obligatorisch, wenn die automatische Abdeckung ein Innenschwimmbad bestückt.
- Bei Verwendung eines Geräts, das eine elektrochemische Reaktion erzeugt (Salzelektrolyse, Kupfer-Silber Ionisierung...), die die Metallkorrosion beschleunigen, müssen Sie darauf achten, alle Vorkehrungen zu treffen um negative Auswirkungen zu begrenzen: erden Sie das Becken und Ausstattung, um Streuströme abzuleiten.
- In der Regel ist der Bedarf an Oxidationsmittelzusatz um 50 bis 90% reduziert wenn das Becken abgedeckt ist. Prüfen Sie das Funktionieren des Geräts bei langen Schließungsperioden des Schwimmbades.
- Zur Saison ist es notwendig die Wasserfläche mindestens 2 Stunden am Tag zu belüften, indem die automatische Abdeckung geöffnet wird, und das Wasseraufbereitungsgerät vom Schaltschrank der Abdeckung aus mittels des für diesen Zweck vorgesehenen Elektrolysekontakts zu regeln.
- Im Falle einer Überchlorierung die Wasserfläche durch Öffnen der Abdeckung belüften, dabei stets den Schwimmbadzugang für die Dauer der Unterbrechung der Schutzvorkehrungen überwachen.
- Dafür sorgen, dass die Lamellen keinem Temperaturunterschied zwischen der Außenluft und dem Wasser von mehr als 15°C ausgesetzt sind, um ihre Verformung zu vermeiden (beispielsweise: Schwimmbad ist stark beheizt in kalter Umgebung).
- Während einer Stoßchlorung die Abdeckung aufrollen, damit die Lamellen nicht beschädigt werden, und jeglichen Zugang zum Schwimmbad verhindern.
- Die Verwendung einer automatischen Abdeckung erhält die Wasserqualität und führt zu einer Verringerung der einzusetzenden Behandlungsmittel.

- Ein gutes Wassergleichgewicht zu erhalten ist notwendig, um nicht die Abdeckung und ihren Mechanismus zu beschädigen :

Parameter	Grenzwerte	Erhöhen	vermindern	Kontrollhäufigkeit
Salzgehalt	2.5~4 g/L (kg/m^3)	Salz hinzugeben und 24 Stunden lang kontinuierlich filtern; Elektrolysegerät ist abgeschaltet	das Schwimmbecken teilweise leeren und mit Leitungswasser auffüllen	alle 3 Monate
pH	7 - 7,5	pH+ hinzufügen	pH- hinzufügen	wöchentlich
Freies Chlor (DPD1)	0,5 – 3 ppm	die Chlorproduktion erhöhen oder eine Stoßchlorung durchführen und die Filteranlage mindestens 24h mit aufgerollter Abdeckung laufen lassen.	Die Chlorproduktion verringern und die Abdeckung aufrollen	wöchentlich
dH-Wert (Alkalinität)	80 - 120 ppm	Alkalinitätsregler TAC+ hingeben	Schwefelsäure hinzugeben	alle 3 Monate
dH (Wasserhärte)	180 - 250 ppm	Calciumchlorid hinzugeben	Kalkkomplexbildner hinzugeben	alle 3 Monate
Stabilisator (Cyanursäure)	< 30 ppm (g/m^3)	Cyanursäure nur falls nötig hinzugeben (bei starker Aussetzung an UV-Licht oder intensiver Beckenbenutzung)	das Schwimmbecken teilweise leeren und mit Leitungswasser auffüllen. Ein Teil des Wassers erneuern	alle 3 Monate
Metalle (Cu, Fe, Mn...)	0 ppm	Metallkomplexbildner hinzugeben **KEIN Grundwasser verwenden, nur das Leitungswasser des Stadtnetzes**		jährlich

- Langanhaltende oder wiederholte Überdosierungen von Wasserbehandlungsmitteln können bleibende Schäden an der automatischen Abdeckung anrichten, insbesondere in Bezug auf die mechanischen Teile sowie die Lamellen.
- Der Mangel an Wasserbehandlung hingegen führt zum Wachstum von Algen und beschleunigt den Fäulnisprozess, der das Auftreten von bräunlichen Flecken auf den Lamellen verursachen kann.

REINIGUNG ABDECKUNG

- Reinigungshäufigkeit : alle zwei Monate (abhängig von der Umgebung des Schwimmbads, der Luftverschmutzung und der Kalkhaltigkeit des Wassers).
- Die Abdeckung mithilfe eines Hochdruckreinigers reinigen, gegebenenfalls unter Verwendung eines Entkalkungs- und/oder Entfettungsmittels, dabei vermeiden, den Wasserstrahl auf die Achse zu richten um den Antrieb nicht zu beschädigen.
- Niemals einen Scheuerschwamm oder jegliches abrasives Mittel für die Reinigung der Lamellen benutzen.
- Niemals ein aggressives Lösemittel für das PVC oder Polycarbonat verwenden.
- Regelmäßig die Verbindungen zwischen den Lamellen entkalken. Zu viele Ablagerungen können die Mobilität der Lamellen untereinander verringern und die Wicklung der Abdeckung beeinträchtigen. Die Wasserhärte gemäß unserer Empfehlungen kontrollieren.
- Die Ansammlung und Verrottung von Blättern oder anderen Pflanzenresten auf der Abdeckung oder zwischen den Lamellen während des Aufrollens vermeiden, da dies bleibende schwarze oder bräunliche Flecken verursacht.

- Es liegt in der Verantwortung des Monteurs/Fachhändlers die optimale Lösung zur Überwinterung vorzuschlagen, abhängig von der Einsatzbereitschaft des Benutzers sowie der geographischen Lage des Schwimmbads.

ACHTUNG : Niemals die Abdeckung bedienen, wenn sie vereist oder schneebedeckt ist.

- Vor der Überwinterung eine Gesamtreinigung des Schwimmbads durchführen.
- Die Abdeckung mit einem Hochdruckreiniger reinigen.
- Wasserstand des Beckens prüfen.
- Abdeckung schließen und die Sicherheitslaschen verriegeln.
- Das Bedienelement schließen (den Schlüssel abziehen oder die Fernbedienung wegschließen).

PASSIVE ÜBERWINTERUNG

- Das Wasser mit für die Überwinterung geeigneten Mitteln behandeln (niemals Überwinterungsmittel benutzen, die Kupfer enthalten).
- Einen Wasserstand beibehalten, der ausreicht, um die Sicherheitslaschen zu verriegeln.
- Die Leitungen zu den Skimmern, Bürsten- und Pumpenanschluss hin verschließen.
- Die Leitungen im Technikraum entleeren.
- Ihre Skimmer sowie die Frost ausgesetzten Rohrleitungen mit Gefrierschutz Gizzmo schützen.
- Eisdruckpolster über die ganze Abdeckungsbreite verteilen.
- Die Stromversorgung des Anschlusskastens der automatischen Abdeckung von der Stromversorgung trennen, um jegliche Bedienung der Abdeckung zu vermeiden, wenn sie vereist oder schneebedeckt ist.

AKTIVE ÜBERWINTERUNG

- Falls das Filtersystem des Schwimmbads in Betrieb gehalten wird, regelmäßig die Wassereigenschaften des Schwimmbads kontrollieren.
- Alle erforderlichen Maßnahmen ergreifen, um eine Überchlorierung des Wassers, die irreversible Beschädigungen an der automatischen Abdeckung verursachen können, zu vermeiden.

ZUM VERKAUF ANGEBOTENES ÜBERWINTERUNGSZUBEHÖR

- Ein Winternetz kann über der Abdeckung montiert werden. Diese Vorkehrung ist ausdrücklich angeraten bei Begrünung in Schwimmbadnähe, um die Verrottung von Blättern oder anderen Pflanzenresten auf den Lamellen, die zu bleibenden Flecken führt, zu vermeiden.

- **Im Fall einer Betriebsstörung oder Instandsetzung, die die Schließung und die Absicherung des Schwimmbads verhindert, alle erforderlichen Maßnahmen treffen um den Zugang zum Becken zu verhindern bis zur Instandsetzung der Abdeckung.**

ERSATZTEILE

- Jedes Ersatzteil muss original sein, um unsere Garantie und die Normeinhaltung der Abdeckung aufrechtzuerhalten.

- Den PRO-Bereich besuchen der Website https://client.fluidrasurmesure.fr
- Rubrik technische Dokumentation.
- Wenden Sie sich an Ihren Händler/Vertriebspartner.

- Austausch der Lamellen :
  - Der Austausch eines Teils oder aller Lamellen kann nur durch von Fluidra stammenden Lamellen erfolgen.
  - Der teilweise Austausch von Lamellen garantiert nicht, dass deren Farbton dem Farbton der bestehenden Lamellen identisch ist.

- Austausch Motor und Anschlusskasten :
  - Jeglicher Motor- oder Anschlusskastenersatz darf ausschließlich von Fluidra stammen. Er muss durch einen anerkannten Fachmann ersetzt werden.

JÄHRLICHE INSPEKTION

- Bei jeder Inbetriebnahme ist eine komplette Inspektion erforderlich, um Beschädigungen zu finden, die möglicherweise die Funktionstüchtigkeit der Abdeckung und ihrer Wicklungswelle beeinträchtigen könnten.
- Den Zustand der Lamellen, das Fehlen beginnender Rissbildung sowie ihre Klipverbindung prüfen.
- Wenn die Lamellen Risse oder Bruchstellen aufweisen, Kontakt mit ihrem Monteur/ Fachhändler aufnehmen, damit sie ersetzt werden.
- Den Zustand und die Alterung der Sicherheitslaschen (Band, Ring, Lasche...) kontrollieren.
- Die Sicherheitslaschen sowie die Bänder müssen alle 3 Jahre oder bei Mängeln ersetzt werden.
- Die Funktionstüchtigkeit der elektrischen Elemente sowie den Sitz der elektrischen Verbindungen kontrollieren. Sicherstellen, dass alle elektrischen Kontakte frei von Feuchtigkeit und Oxidation sind (Klemmen vom Anschlusskasten, Verbindungskasten, Kontakte des Schlüsselkastens...).
- Die Funktionstüchtigkeit der Selbsthalteschaltung prüfen. Die Unterbrechung des Betätigens des Schlüssels oder der Fernbedienung muss zum Abschalten des Aufrollens/ Abrollens bewirken.
- Den Sitz der verschiedenen Muttern der Wicklungswelle und aller auf der Achse vorhandenen Schrauben kontrollieren.
- Den Sitz der Bänder auf der Achse kontrollieren.
- Die Funktionstüchtigkeit der Filteranlage, des Überlaufs und des Wasserstandsreglers kontrollieren.
- Einige Probeläufe vom Aufrollen und Abrollen der Abdeckung durchführen, um die Funktionstüchtigkeit zu kontrollieren und insbesondere die Grenztaster des Motors zu prüfen.

- Die Garantie für ein defektes Produkt gilt nach der Überprüfung der Mängel durch Rückgabe des Produkts in unsere Räumlichkeiten oder vor Ort durch den Monteur/ Fachhändler nach Information des technischen Services von FLUIDRA.

- Die Kosten für Aus- und Einbau, Transport sind von der Garantie ausgenommen (Wasserverbrauch, chemische Produkte, Schadenskosten und Zinsen sowie jegliche Strafzahlungsforderung).

- Die Garantie deckt nicht Schäden, die durch den Transport bedingt sind, da der Kunde verpflichtet ist Vorbehalte aufzuzeigen oder die beschädigten Frachtstücke bei Erhalt zurückzuweisen. Dennoch bittet die Firma FLUIDRA INDUSTRY FRANCE in ihrer Bemühung um eine Serviceverbesserung ihre Kunden, sie über die beim Transport auftretenden Zwischenfälle zu informieren.

- Alle Gewährleistungen sind im Falle von Fehlgebrauch (beispielsweise: Bedienung der Abdeckung mit verriegelten Sicherheitslaschen), nachlässige oder mangelhafte Wartung von Seiten des Käufers oder jedem anderen Zweitkäufer ausgeschlossen. Mängel oder Beschädigungen in Folge von äußerer Einwirkung, nicht ordnungsgemäßen Bedingungen bei Lagerung und/ oder Aufbewahrung durch den Käufer oder Zweitkäufer können keinen Anspruch auf die Garantie, für die FLUIDRA INDUSTRY FRANCE haftet, begründen.

- Die Garantie gilt nicht bei Betriebsstörungen und/ oder Beschädigungen, die mit einem Faktor verbunden sind an dem FLUIDRA INDUSTRY FRANCE unbeteiligt ist, so wie zum Beispiel fehlerhafte Stromversorgung, fehlerhafte Anschlüsse, Nichteinhalten der Parameter für Wasser oder Wasserstand. Die vorliegende Garantie ist ebenfalls ausgeschlossen bei Fehlern, die aus der Instandsetzung oder dem Eingriff durch einen Dritten auf die Produkte resultieren, bei mangelhafter Einschätzung seiner Bedürfnisse durch den Käufer und bei an den Produkten vorgenommenen Änderungen.

- Die Montagearbeiten und Installation der Produkte gehen zu Lasten und sind unter der alleinigen Verantwortung des Käufers, der sich verpflichtet, die Betriebsanleitung zur Montage und Verwendung, die mit den Produkten geliefert wird, zu beachten. Demzufolge ist jegliche Garantie ausgeschlossen bei Fehlern, die aus der Montage und/ oder der Installation des Produkts resultieren, wie bei Nichteinhalten der Betriebsanleitung zu Montage und Verwendung.

- Diese Garantie deckt weder die bräunlichen Flecken noch die Entfärbung der Lamellen, noch die Verformung der Lamellen. Ebenfalls ausgeschlossen sind die Schäden, die durch Hagelschlag oder Unwetter und jeglicher einer der Abdeckung nicht angemessenen Benutzung angerichtet werden. Aus dieser Garantie ausgeschlossen sind Korrosion und Materialschäden, verursacht durch die Verwendung eines Salzelektrolysegeräts oder jeglichen Geräts, das eine elektrochemische Reaktion erzeugt, die ganz allgemein die Metallkorrosion beschleunigt.

- Aus der Garantie ausgeschlossen sind die Folgen von Blitzschlag, das Untertauchen von Getriebemotoren die nicht für diesen Zweck vorgesehen sind, den Fehlgebrauch von Material und jeglichem mangelhaftem oder beschädigtem Material.

- Die Gewährleistungsfristen entnehmen Sie bitte den allgemeinen Geschäftsbedingungen der FLUIDRA INDUSTRY FRANCE.

AUSKUPPLUNG

- Es ist möglich, den Motor auszukuppeln, um die Abdeckung im Falle eines Motorschadens oder Stromausfalls von Hand abzurollen und das Becken abzusichern.

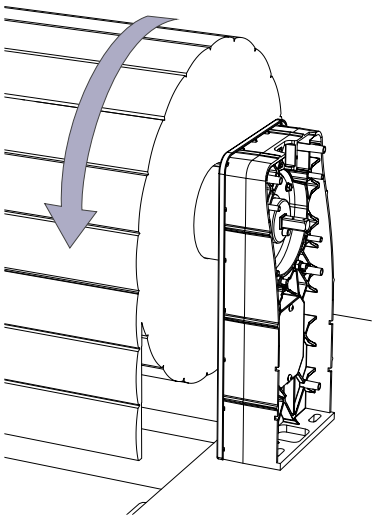

⚠ Motorkabel ausstecken

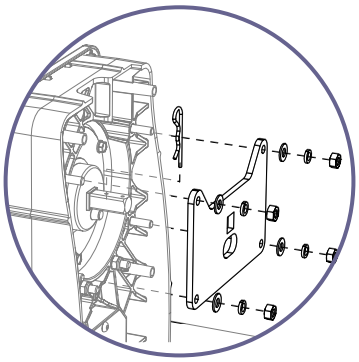

⚠ Risiko einer abrupten Beschleunigung des Abrollens infolge des Gewichts der Abdeckung.

- Für das Auskuppeln sind zwei Personen erforderlich.
- Vergewissern Sie sich der Abwesenheit von Badenden.
- Bremsen Sie die Abdeckung beim Abrollen nach der Auskupplung ab, indem Sie die Hände auf die Rolle legen und das Abrollen begleiten.

STEUERUNG ELEKTROLYSEGERÄT

- Das Steuermodul wird am Elektrolysegerät an den dafür vorgesehenen Eingang ABDECKUNG angeschlossen.
- **NICHT AN DIE 230VAC-STROMVERSORGUNG DES ELEKTROLYSEGERÄTS ANSCHLIEßEN.**

Wählen Sie NF oder NO je nach Elektrolysegerät, damit die Chlorproduktion bei geschlossener Abdeckung reduziert wird.

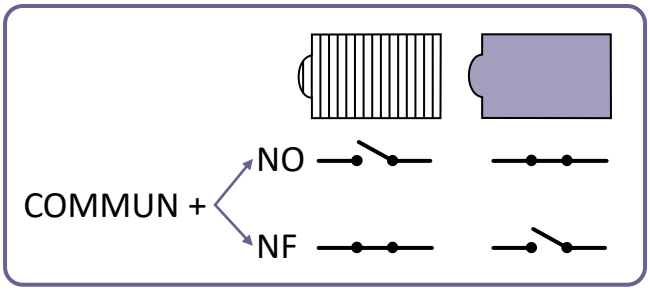

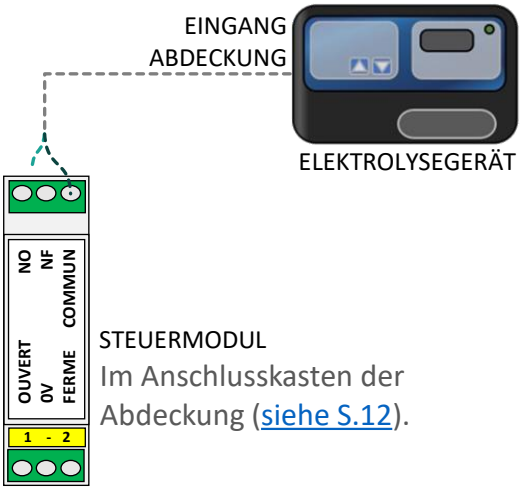

STEUERMODUL
Im Anschlusskasten der Abdeckung (siehe S.12).

PRODUKT ZUM ENDE DER NUTZUNGSDAUER

- Das Produkt weder in **den Abfalleimer noch in den Container der städtischen Mülltrennung werfen.**
- Es ist möglich :
  - Das benutzte Gerät auf einem Wertstoffhof abzugeben.
  - Das Gerät einer karitativen Organisation zu geben.
  - Bei einem Neukauf das Altgerät bei dem Händler zurückzugeben.

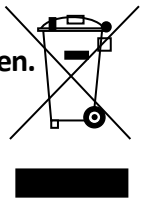

APP + WAND-FERNBEDIENUNG

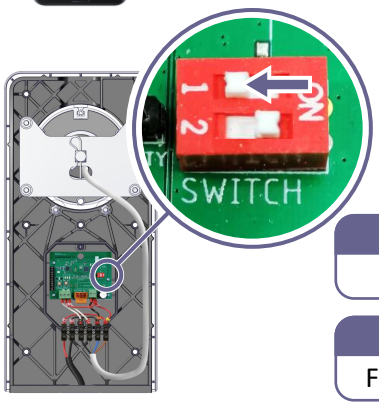

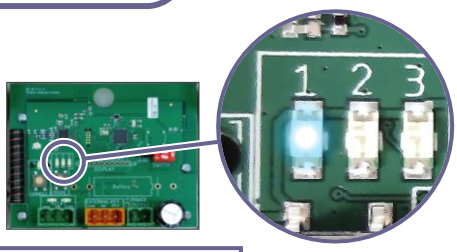

Auf MODE drücken.
Die LED* leuchtet 10s ?

JA
Schalter 1 auf OFF ?

NEIN
Verkabelung am Fuß prüfen (voir p.12).

JA
Funktioniert die Wand-Fernbedienung?

JA
Das Pairing des mobilen Endgeräts erneut durchführen (siehe S. 21).
Die App und das Betriebssystem des mobilen Endgeräts aktualisieren.
Andere mobile Endgeräte testen (Smartphone/Tablet).
Wenn das Problem weiter besteht, wenden Sie sich bitte an Ihren Händler.

NEIN
Ist der Batteriestand der Wandfernbedienung ausreichend? (siehe S.22).

JA
Das Pairing der Fernbedienung erneut durchführen (siehe S.24).
Wenn das Problem weiter besteht, wenden Sie sich bitte an Ihren Händler

NEIN
Die Batterie der Wand-Fernbedienung austauschen (siehe S.27).

NUR APP

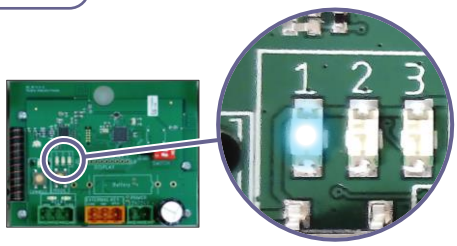

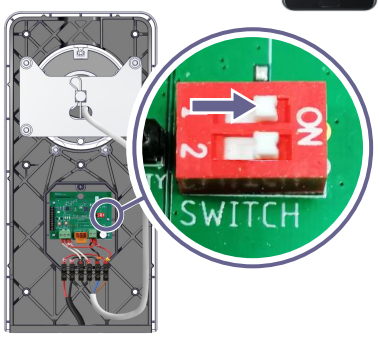

Auf MODE drücken.
Die LED* leuchtet 10s ?

JA
Schalter 1 auf ON ?

NEIN
Verkabelung am Fuß prüfen (siehe S.12)

JA
Die App und das Betriebssystem des mobilen Endgeräts aktualisieren.
Andere mobile Endgeräte testen (Smartphone/Tablet).
Wenn das Problem weiter besteht, wenden Sie sich bitte an Ihren Händler.

SCHLÜSSELANHÄNGER-FERNBEDIENUNG

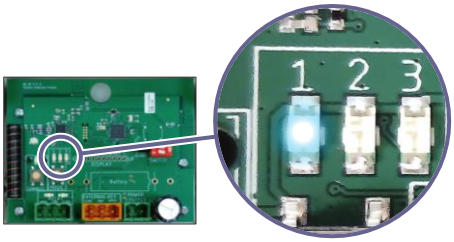

Auf MODE drücken.
Die LED* leuchtet 10s ?

JA
Das Pairing der Schlüsselanhänger-Fernbedienung erneut durchführen,
Die Batterie der Schlüsselanhänger-Fernbedienung austauschen (siehe S.28).
Wenn das Problem weiter besteht, wenden Sie sich bitte an Ihren Händler.

NEIN
Verkabelung am Fuß prüfen (siehe S.12)

*Die blaue LED zeigt den aktiven Modus an, 1, 2 oder 3 (siehe S.26 oder S.29)

MOTOR

Den Schlüssel des Schalters drehen.
Läuft der Motor?

IN DIE FALSCHE RICHTUNG
Die Kabel 1 und 2 (MOTOR) am Schalthebel im Fuß der Aufrollvorrichtung tauschen (siehe S.12).

NEIN
Den Schlüssel in die andere Richtung drehen
Läuft der Motor?

JA
Die Grenztaster erneut einstellen (siehe S.13).

NEIN
Auf die MODE-Taste drücken
Leuchtet die blaue LED für 10s ?

JA
Nochmals den Schlüssel des Schalters drehen.
Leuchtet die grüne LED auf dem Empfänger ? (open oder close).

NEIN
Liegen 24VDC am Empfänger an ?
Achtung Polarität +24VDC.

JA
Motorverkabelung prüfen* (siehe S.12).
Wenn das Problem weiter besteht, wenden Sie sich bitte an Ihren Händler.

NEIN
Empfänger defekt.
Wenden Sie sich bitte an Ihren Händler.

JA
Verkabelung an 24VDC* prüfen (siehe S.12). Wenn das Problem weiter besteht, wenden Sie sich bitte an Ihren Händler.

NEIN
Thermischer Schutzschalter ausgelöst?

JA
Die Verkabelung prüfen (siehe S.12). Im Schwimmbad prüfen, dass nichts das Aufrollen / Abrollen der Abdeckung behindert.
Thermischen Schutzschalter zurücksetzen.

NEIN
Den Anschlusskasten öffnen.
Liegen 24VDC im Anschlusskasten an ?

JA
Das Stromkabel des Motors wieder anschließen oder ersetzen, wenn es defekt ist.

NEIN
Sicherung außer Funktion?

JA
Sicherung ersetzen (8X32 Typ aM 2A 400V) (Kurzschlussschutz).

NEIN
Liegen 230VAC im Anschlusskasten an ?

JA
Anschlusskasten defekt. Wenden Sie sich bitte an Ihren Händler.

NEIN
Den Anschlusskasten wieder anschließen und/oder einschalten.

* Prüfen, ob die Kabel gut abisoliert und bis zum Anschlag in den Schalthebel geschoben sind.

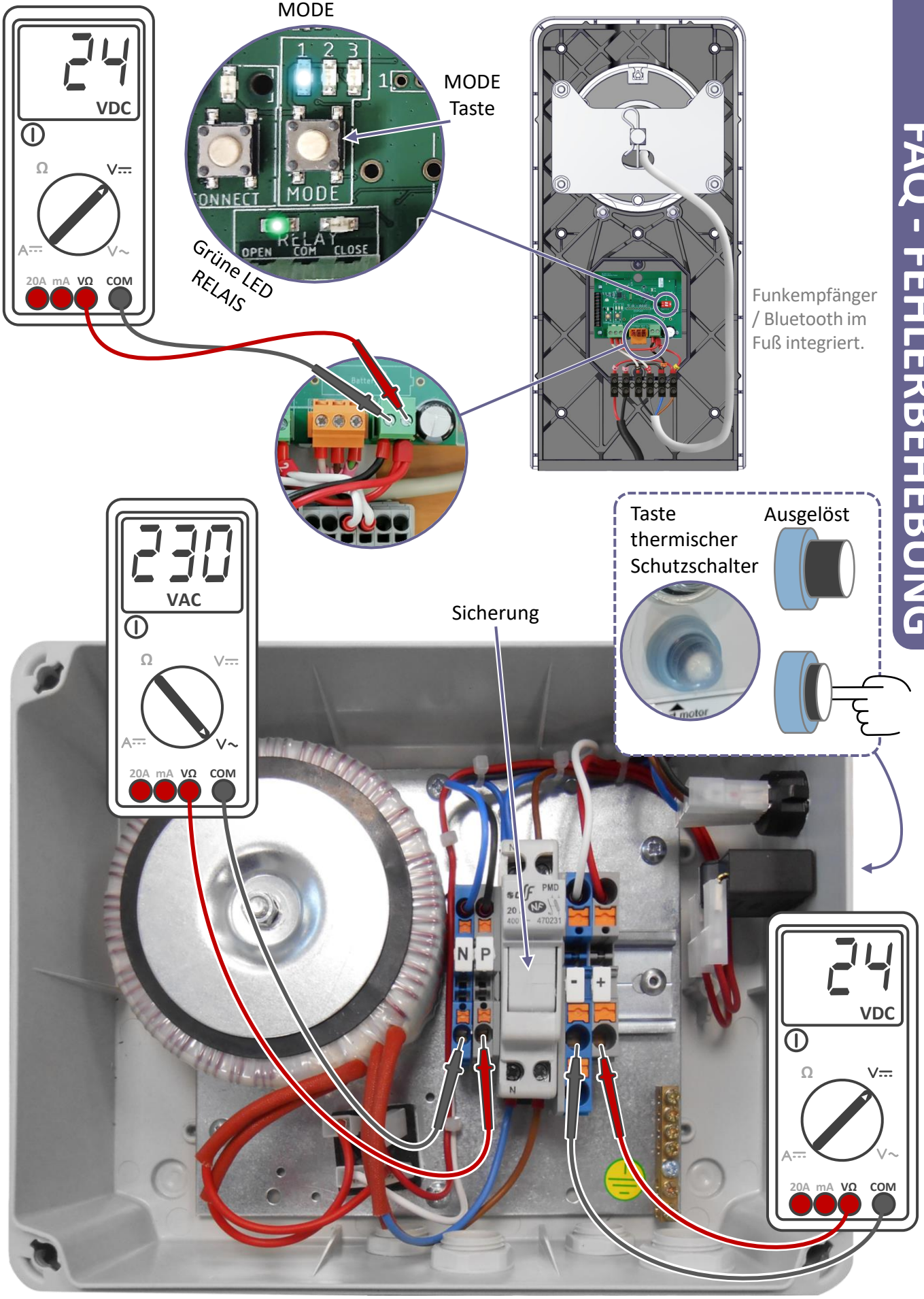
24
VDC
Ω
V⎓
A⎓
V~
20A mA VΩ COM
Blaue LED
MODE
MODE
Taste
CONNECT
MODE
RELAY
OPEN COM CLOSE
Grüne LED
RELAIS
Funkempfänger
/ Bluetooth im
Fuß integriert.
230
VAC
Taste
thermischer
Schutzschalter
Ausgelöst
Sicherung
N P
- +
24
VDC

SGS

CERTIFICAT DE CONFORMITE /CERTIFICATE OF CONFORMITY

SGS SERCOVAM certifie que les échantillons et la documentation fournis par la société FLUIDRA INDUSTRY France pour le tablier de volet roulant PVC de largeur minimale 2.0 mètres et identifiés par la société SGS SERCOVAM sous le numéro PE 172712B ont subi les tests et/ou analyses décrits ci-après.

SGS SERCOVAM Tests Laboratory certifies that the samples provided by the company FLUIDRA INDUSTRY France for the curtain of roller shutter PVC with a minimal width of 2.0 meters , referenced under SGS SERCOVAM number PE 172712B », were tested and/or analysed following the descriptions below.

Type / *Type:* Tablier de volet roulant PVC / Curtain of roller shutter PVC
Modèles de volet roulant concernés / *Roller shutter models concerned* :
Alpha, Bahia, Altea, Roussillon, N-Carlit, Carlit, Carlit Solaire, Capcir, Capcir solaire, Vallespir
Largeur du bassin / *Width of the basin* : 2.00 m
Fabricant / *Manufacturer* : FLUIDRA INDUSTRY FRANCE
Demandeur / *Applicant* : FLUIDRA INDUSTRY FRANCE - 66000 PERPIGNAN

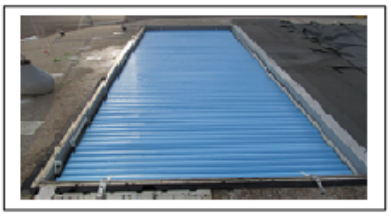

Type de l'essai / Test type	Méthode d'essai/Norme /Test method/Norm
1. Essais et/ou analyses en laboratoire 2. Essais sur site en configuration réelle	**NF-ISO-EN-CEI NFP90-308 (12/2013)** :
Conclusion / Conclusion **Au vu du rapport d'essais SGS SERCOVAM en date du 07/12/2017 Réf. RES 172712B, le volet roulant et sa documentation sont conformes aux exigences de sécurité de la Norme NF-ISO-EN-CEI NFP90-308 (12/2013).** On the basis of the results contained in the report reference Res 172712B (2017/12/07) , the roller shutter tested is declared in conformity with the requirements of the standard NF-ISO-EN-CEI NFP90-308 (2013-12)	**Cyril JOLFRE** Chef d'Unité MECA Pr MECA Pr Unit manager

1. L'attestation a été établie au regard du(es) rapport(s) d'essais référencés ci-dessus. Ces rapports ont été élaborés entre autre sur la base d'informations, de documents/rapports d'essais de laboratoires de contrôle tiers, certificats et/ou d'échantillons, garanties fournis par le Client ou pour son compte, et pour le seul intérêt de celui-ci qui décide seul de l'usage qu'il entend faire des Rapports. Ni SGS SERCOVAM ni aucun de ses dirigeants, employés, agents ou sous-traitants ne sera responsable envers FLUIDRA INDUSTRY France ou envers un tiers d'actions engagées ou non engagées sur la base de ladite attestation, desdits rapports ou de résultats incorrects en cas de non-conformité d'un ou des éléments du(des) produit(s) que SGS SERCOVAM n'a pas testé(s) provenant d'informations, documents, rapports d'essais tiers ou de garanties de FLUIDRA INDUSTRY France de la conformité d'un ou des éléments du(des) produit(s) aux normes en vigueur, peu claires, erronées, incomplètes, équivoques ou fausses fournies à la Société.
2. Le/les échantillon(s) auxquels se rapportent les constations reportées dans le(les) Rapports d'essais (les « Constatations ») a /ont été(s) prélevé(s) par le Client ou par un tiers agissant pour le Client. Les Constations ne constituent aucune garantie de représentativité de l'échantillon par rapport à une marchandise quelconque et ne se rapportent qu'à l'échantillon concerné. La Société n'a aucune responsabilité s'agissant de la marchandise d'origine ou de la source dont le/les échantillon(s) est/sont déclaré(s) provenir.
3. Elle n'implique en aucun cas qu'une procédure de surveillance ou de contrôle de fabrication ait été mise en place par SGS Sercovam.
4. La conformité à la norme référencée ci-dessus n'exonère en aucun cas le Client de sa responsabilité au regard de la conformité du/des produit(s) à la réglementation en vigueur.
5. Des copies peuvent être délivrées sur simple demande auprès du demandeur. SGS SERCOVAM ne reconnaît aucune reproduction partielle du certificat fourni. SGS SERCOVAM reconnaît, pour les certificats émis au format papier,les reproductions intégrales des certificats (sous forme de fac-similé photographique uniquement), fidèles et en tous points conformes à l'original du certificat certifié électroniquement conservé en ses locaux
6. En cas de litige, seul le fichier du certificat certifié électroniquement conservé par SGS SERCOVAM fait foi. Par ailleurs, seule la partie du certificat rédigée en français prévaudra
7. Ce document est émis par la Société conformément à ses Conditions Générales de Service accessibles en français sur http://www.sgs.com/terms_and_conditions_service_fr.htm. Votre attention est attirée sur les clauses de limitation de responsabilité, indemnisation et compétence qui y sont définies.

1- The certificate was established from test report(s) above mentioned. These test reports were issued among basis of information, documents/test reports from third control laboratories, certificates and/or samples, guarantees provided by the Customer or on his behalf and for the sole interest of the customer who decides alone what to use reports. Neither SGS SERCOVAM company nor any of its officers, employees, agents or subcontractors shall be liable to PISCINES FLUIDRA INDUSTRY France or to any third party for actions engaged or not engaged on basis of this certificate, reports or incorrect results in case of non-compliance concerning one of elements from product(s) untested by SGS SERCOVAM coming from information, documents, third test reports or guarantees from FLUIDRA INDUSTRY France from compliance of one or several elements from product(s) with standard in force, unclear, incorrect, incomplete, ambiguous or false norms provided by the company.

2/ The/ sample (s) that relate the observations reported in test reports (section Observations) was /were taken by the customer or by a third party acting for the customer. The observations do not constitute a representative sample of the guarantee in relation to any goods and relate only to the sample in question. The company has no liability with regard to the origin of goods or the source from which the/ sample (s) is/are declared coming from.

3/ It does not imply that SGS SERCOVAM has performed any watching process or manufacturing control.

4/ The conformity to the above-referenced standard does not exempt the customer from the rules in force.

5/ Copies are available upon request by the applicant. SGS SERCOVAM does not recognize any partial reproduction of the certificate. SGS SERCOVAM acknowledges: concerning the certificates issued in paper format :the reproduction of certificates (in the form of photographic facsimile only), and faithful in all respects in accordance with the original copy of the digitally-certified certificate saved in its facilities.

6/ In case of litigation, only the file from the digitally certified certificate saved by SGS SERCOVAM will be considered as being the authentic version. Only the French part of the certificate will be considered as being also the authentic version.

7/ This document is emitted by the Company in conformity with its own General Terms of Service available in French language via http://www.sgs.com/terms_and_conditions_service.fr.htm. Your attention is drawn to the limitation of liability clauses, compensation and competency stated in this document.

ERQ/PROD-DO-131 A Page 1/1

SGS SERCOVAM | BP 10 – ZI Marticot 33611 Cestas, France t +33 (0)5 57 97 02 33 f +33 (0)5 57 83 53 73 www.sercovam.com www.sgsgroup.fr

Membre du Groupe SGS (SGS SA)

Siège social : 21 chemin de Marticot - SAS au capital de 407 085 € - APE 7120B - Siret 341 929 925 00020 - N°TVA Intracommunautaire : FR43 341 929 925

SGS

CERTIFICAT DE CONFORMITE /CERTIFICATE OF CONFORMITY

SGS SERCOVAM certifie que les échantillons et la documentation fournis par la société FLUIDRA INDUSTRY France pour le tablier de volet roulant PC de largeur minimale 2.0 mètres et identifiés par la société SGS SERCOVAM sous le numéro PE 172712A ont subi les tests et/ou analyses décrits ci-après.

SGS SERCOVAM Tests Laboratory certifies that the samples provided by the company FLUIDRA INDUSTRY France for the curtain of roller shutter PC with a minimal width of 2.0 meters , referenced under SGS SERCOVAM number PE 172712A », were tested and/or analysed following the descriptions below.

Type / *Type:* Tablier de volet roulant PC / Curtain of roller shutter PC
Modèles de volet roulant concernés / *Roller shutter models concerned* :
Alpha, Bahia, Altea, Roussillon, N-Carlit, Carlit, Carlit Solaire, Capcir, Capcir solaire, Vallespir
Largeur du bassin / *Width of the basin* : 2.00 m
Fabricant / *Manufacturer* : FLUIDRA INDUSTRY FRANCE
Demandeur / *Applicant* : FLUIDRA INDUSTRY FRANCE - 66000 PERPIGNAN

Type de l'essai / Test type	Méthode d'essai/Norme /Test method/Norm
1. Essais et/ou analyses en laboratoire 2. Essais sur site en configuration réelle	**NF-ISO-EN-CEI NFP90-308 (12/2013)** :
Conclusion / Conclusion **Au vu du rapport d'essais SGS SERCOVAM en date du 07/12/2017 Réf. RES 172712A, le volet roulant et sa documentation sont conformes aux exigences de sécurité de la Norme NF-ISO-EN-CEI NFP90-308 (12/2013).** On the basis of the results contained in the report reference Res 172712A (2017/12/07) , the roller shutter tested is declared in conformity with the requirements of the standard NF-ISO-EN-CEI NFP90-308 (2013-12)	**Cyril JOLFRE** Chef d'Unité MECA Pr MECA Pr Unit manager

1. L'attestation a été établie au regard du(es) rapport(s) d'essais référencés ci-dessus. Ces rapports ont été élaborés entre autre sur la base d'informations, de documents/rapports d'essais de laboratoires de contrôle tiers, certificats et/ou d'échantillons, garanties fournis par le Client ou pour son compte, et pour le seul intérêt de celui-ci qui décide seul de l'usage qu'il entend faire des Rapports. Ni SGS SERCOVAM ni aucun de ses dirigeants, employés, agents ou sous-traitants ne sera responsable envers FLUIDRA INDUSTRY France ou envers un tiers d'actions engagées ou non engagées sur la base de ladite attestation, desdits rapports ou de résultats incorrects en cas de non-conformité d'un ou des éléments du(des) produit(s) que SGS SERCOVAM n'a pas testé(s) provenant d'informations, documents, rapports d'essais tiers ou de garanties de FLUIDRA INDUSTRY France de la conformité d'un ou des éléments du(des) produit(s) aux normes en vigueur, peu claires, erronées, incomplètes, équivoques ou fausses fournies à la Société.
2. Le/les échantillon(s) auxquels se rapportent les constations reportées dans le(les) Rapports d'essais (les « Constatations ») a /ont été(s) prélevé(s) par le Client ou par un tiers agissant pour le Client. Les Constations ne constituent aucune garantie de représentativité de l'échantillon par rapport à une marchandise quelconque et ne se rapportent qu'à l'échantillon concerné. La Société n'a aucune responsabilité s'agissant de la marchandise d'origine ou de la source dont le/les échantillon(s) est/sont déclaré(s) provenir.
3. Elle n'implique en aucun cas qu'une procédure de surveillance ou de contrôle de fabrication ait été mise en place par SGS Sercovam.
4. La conformité à la norme référencée ci-dessus n'exonère en aucun cas le Client de sa responsabilité au regard de la conformité du/des produit(s) à la réglementation en vigueur.
5. Des copies peuvent être délivrées sur simple demande auprès du demandeur. SGS SERCOVAM ne reconnaît aucune reproduction partielle du certificat fourni. SGS SERCOVAM reconnaît, pour les certificats émis au format papier,les reproductions intégrales des certificats (sous forme de fac-similé photographique uniquement), fidèles et en tous points conformes à l'original du certificat certifié électroniquement conservé en ses locaux
6. En cas de litige, seul le fichier du certificat certifié électroniquement conservé par SGS SERCOVAM fait foi. Par ailleurs, seule la partie du certificat rédigée en français prévaudra
7. Ce document est émis par la Société conformément à ses Conditions Générales de Service accessibles en français sur http://www.sgs.com/terms_and_conditions_service_fr.htm. Votre attention est attirée sur les clauses de limitation de responsabilité, indemnisation et compétence qui y sont définies.

1- The certificate was established from test report(s) above mentioned. These test reports were issued among basis of information, documents/test reports from third control laboratories, certificates and/or samples, guarantees provided by the Customer or on his behalf and for the sole interest of the customer who decides alone what to use reports. Neither SGS SERCOVAM company nor any of its officers, employees, agents or subcontractors shall be liable to PISCINES FLUIDRA INDUSTRY France or to any third party for actions engaged or not engaged on basis of this certificate, reports or incorrect results in case of non-compliance concerning one of elements from product(s) untested by SGS SERCOVAM coming from information, documents, third test reports or guarantees from FLUIDRA INDUSTRY France from compliance of one or several elements from product(s) with standard in force, unclear, incorrect, incomplete, ambiguous or false norms provided by the company.

2/ The/ sample (s) that relate the observations reported in test reports (section Observations) was /were taken by the customer or by a third party acting for the customer. The observations do not constitute a representative sample of the guarantee in relation to any goods and relate only to the sample in question. The company has no liability with regard to the origin of goods or the source from which the/ sample (s) is/are declared coming from.

3/ It does not imply that SGS SERCOVAM has performed any watching process or manufacturing control.

4/ The conformity to the above-referenced standard does not exempt the customer from the rules in force.

5/ Copies are available upon request by the applicant. SGS SERCOVAM does not recognize any partial reproduction of the certificate. SGS SERCOVAM acknowledges: concerning the certificates issued in paper format :the reproduction of certificates (in the form of photographic facsimile only), and faithful in all respects in accordance with the original copy of the digitally-certified certificate saved in its facilities.

6/ In case of litigation, only the file from the digitally certified certificate saved by SGS SERCOVAM will be considered as being the authentic version. Only the French part of the certificate will be considered as being also the authentic version.

7/ This document is emitted by the Company in conformity with its own General Terms of Service available in French language via http://www.sgs.com/terms_and conditions service.fr.htm. Your attention is drawn to the limitation of liability clauses, compensation and competency stated in this document.

ERQ/PROD-DO-131 A Page 1/1

SGS SERCOVAM | BP 10 – ZI Marticot 33611 Cestas, France t +33 (0)5 57 97 02 33 f +33 (0)5 57 83 53 73 www.sercovam.com www.sgsgroup.fr

Membre du Groupe SGS (SGS SA)

Siège social : 21 chemin de Marticot - SAS au capital de 407 085 € - APE 7120B - Siret 341 929 925 00020 - N°TVA Intracommunautaire : FR43 341 929 925

CE

FLUIDRA INDUSTRY

FLUIDRA INDUSTRY FRANCE
105 Rue Henry Potez
66000 Perpignan - FRANCE

COUVERTURE DE SECURITÉ AUTOMATIQUE POUR PISCINE
AUTOMATIC SAFETY COVER FOR SWIMMING POOL
CUBIERTA DE SEGURIDAD AUTOMÁTICA PARA PISCINA
COBERTURA DE SEGURANÇA AUTOMÁTICA PARA PISCINA
COPERTURA AUTOMATICA DI SICUREZZA PER PISCINA
AUTOMATISCHE SICHERHEITSABDECKUNG FÜR SCHWIMMBAD
AUTOMATISCHE VEILIGHEIDSAFDEKKING VOOR ZWEMBAD

ALPHA / ALTEA / BAHIA / CAPCIR / CAPCIR SOLAIRE / CARLIT ECO / CARLIT SOLAIRE / N-CARLIT / OCTEO / ROUSSILLON / SVELTEA / ULMO / VALLESPIR / ZEN'IT / ZEN'IT SOLAIRE

DÉCLARATION DE CONFORMITÉ

Les produits énumérés ci-dessus sont conformes aux prescriptions de sécurité des Directives Européennes :

- Machines (2006/42/CE)
- Compatibilité électromagnétique (2014/30/UE)
- Basse tension (2014/35/UE)

DECLARATION OF CONFORMITY

The products listed above comply with the safety requirements of the European Directives:

- Machine (2006/42/CE)
- Electromagnetic compatibility (2014/30/UE)
- Low-Voltage (2014/35/UE)

DECLARACIÓN DE CONFORMIDAD

Los productos enumerados arriba cumplen con los requisitos de seguridad de las Directivas Europeas:

- Máquinas (2006/42/CE)
- Compatibilidad electromagnética (2014/30/UE)
- Baja Tensión (2014/35/UE)

DECLARAÇÃO DE CONFORMIDADE

Os produtos acima enumerados cumprem os requisitos de segurança das directivas europeias:

- Máquinas (2006/42/CE)
- Compatibilidade eletromagnética (2014/30/UE)
- Baixa tensão (2014/35/UE)

DICHIARAZIONE DI CONFORMITÀ

I Prodotti su elencati sono conformi alle prescrizioni di sicurezza delle Direttive Europee :

- Macchine (2006/42/CE)
- Compatibilità elettromagnetica (2014/30/UE)
- Bassa tensione (2014/35/UE)

KONFORMITÄTSERKLÄRUNG

Die oben aufgeführten Produkte, entsprechen den Sicherheistsbestimmungen der europäischen Richtlinien :

- Maschinenrichtlinie (2006/42/CE)
- Elektromagnetische Verträglichkeit (2014/30/UE)
- Niederspannung (2014/35/UE)

CONFORMITEITSVERKLARING

De hierboven genoemde producten voldoen aan de veiligheidsvoorschriften van de Europese richtlijnen :

- Machinerichtlijn (2006/42/CE)
- Elektromagnetische compatibiliteit (2014/30/UE)
- Laagspanning (2014/35/UE)

Stéphane FIGUEROA
General Manager
10 - 2020

Um zu überprüfen, ob die Installation der Norm NF P 90-308 entspricht, stellen Sie bitte sicher dass :

- ☐ Bei Betätigung der Steuerung der Abdeckung das Becken in seiner Gesamtheit zu sehen ist, damit die Abwesenheit von Badenden bei der Schließung kontrolliert werden kann.
- ☐ Das Bedienelement ständigen Kontakt hat während des Schließvorgangs.
- ☐ Das Bedienelement verriegelt werden kann.
- ☐ Die Sicherheitslaschen korrekt montiert (Name und Positionierung) und leicht zu handhaben sind.
- ☐ Die Gesamtluft zwischen den Lamellen und der Beckenwand unter 7 cm über die ganze Beckenlänge sein muss.
- ☐ Die Abdeckung ohne Unregelmäßigkeit das Becken ganz bedeckt.
- ☐ Das Becken nicht überschwappt.
- ☐ Le bassin ne présente pas de débordement.
- ☐ Die Beckenbreite grösser oder gleich 2m ist.
- ☐ Bei Römischen Treppen, und andere unregelmäßige Formen, muss die Luft zwischen der Beckeninnenwand und der Kante der Abdeckung so gering sein, dass das Hindurchführen eines Prüfkörpers von 70 mm x 250 mm und einer Dicke von 10 mm flächig zum Lamellenende nicht möglich ist.
- ☐ Bei Fernsteuergeräten muss geprüft werden, dass die normativen Anforderungen erfüllt werden (siehe S.23).

Votre installateur/revendeur atteste de la conformité de l'installation selon la norme NF P 90-308.

Signature :

Date :

Nom :

Contact :

SICHERHEITSHINWEISE

ALLGEMEINE SICHERHEITSHINWEISE

ACHTUNG : Das Schwimmbad kann eine ernsthafte Gefahr für Ihre Kinder darstellen. Ertrinken ist sehr schnell passiert. Kinder in Schwimmbadnähe erfordern Ihre ständige Beobachtung und Ihre aktive Überwachung, selbst wenn sie schwimmen können.

Lernen Sie Lebensrettungsmaßnahmen.
Prägen Sie sich die Telefonnummern für die Erste Hilfe ein und hängen Sie sie beim Schwimmbad aus.

FEUERWEHR: 18 für Frankreich / 112 für Mobiltelefon
Notärztlicher Rettungsdienst: 15 Für Frankreich
Nächste GIFTNOTRUFZENTRALE

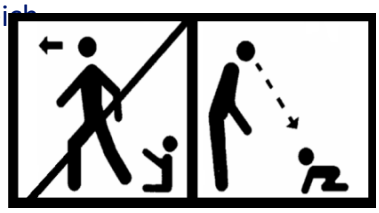

Die physische Anwesenheit eines verantwortlichen Erwachsenen ist unverzichtbar wenn das Becken offen ist.

ABDECKUNGSSPEZIFISCHE SICHERHEITSHINWEISE

ACHTUNG :
Achtung, die Sicherheit ist nur gewährleistet, wenn die Abdeckung geschlossen, verriegelt und korrekt gemäß den Angaben des Herstellers montiert ist.

- Diese Abdeckung ersetzt weder den gesunden Menschenverstand, noch die individuelle Verantwortung, ihre Aufgabe besteht nicht darin, die Wachsamkeit der Eltern und/oder der verantwortlichen Erwachsenen zu ersetzen, die weiterhin ein unersetzlicher Faktor für den Schutz kleiner Kinder ist.
- Die Abdeckung muss im Fall einer selbst kurzfristigen Abwesenheit von der Wohnstätte systematisch montiert werden.
- Nur ein verantwortlicher Erwachsener darf das Öffnen und Schließen der Abdeckung vornehmen.
- Die Abwesenheit von Badenden oder Fremdkörpern im Becken vor und während der Bedienung kontrollieren.
- Alle erforderlichen Hilfsmittel zum Betätigen der Abdeckungen außer Reichweite von Kindern verwahren.
- Die Bedienung der Vorrichtung darf ausschließlich von einem verantwortlichen Erwachsenen vorgenommen werden.
- Das Besteigen, Laufen oder Springen auf einer Sicherheitsabdeckung untersagen.
- Bei Feststellung einer Funktionsstörung, die die Schließung und die Absicherung des Beckens verhindert, oder im Falle einer zeitweisen Nichtverfügbarkeit des Geräts oder des Beckens alle erforderlichen Maßnahmen treffen, um den Zugang zum Becken zu verhindern bis zur Instandsetzung der Abdeckung.
- Die empfohlenen Wasserstände beachten.

ORIGINALBETRIEBSANLEITUNG. WIR BEHALTEN UNS DAS RECHT VOR, GANZ ODER TEILWEISE DIE PRODUKTMERKMALE UNSERER ARTIKEL ODER DEN INHALT DIESES DOKUMENTS OHNE VORANKÜNDIGUNG ZU VERÄNDERN.